参考見積募集要領

次のとおり単価参考見積を募集します。

令和８年 11 月 17 日

独立行政法人水資源機構
筑後川下流総合管理所長　北村　達也

１．目　的

この単価参考見積の募集は、筑後川下流用水管理所が予定している工事の積算の参考とするための資材単価を募集するものです。

２．参考見積書提出の資格

（１）水資源機構における令和７・８年度一般競争（指名競争）参加資格業者の認定を受けていることとします。

（２）営業に関し法律上必要とされる資格を有していることとします。

（３）水資源機構から「工事請負契約に係る指名停止等の措置要領」（平成６年５月 31 日付け 6 経契第 443 号）に基づき、筑後川水系関連区域において指名停止を受けていないこととします。

３．参考見積書の提出等

参考見積書は、次に従い提出してください。

（１）参考見積書は、「４.参考見積内容」に示す項目の単価を記載して下さい。

（２）提出期間：令和８年 12 月２日(水) まで
持参する場合は、上記期間の土曜日、日曜日及び祝日を除く毎日、午前９時から午後５時まで

（３）提出先
独立行政法人水資源機構　筑後川下流総合管理所　筑後川下流総合管理所長　宛
なお、送付先は以下のとおりとする。
〒８３０－００７１　福岡県久留米市安武町武島１０６３－２
【担当】筑後川下流総合管理所　工務課
E-mail:jwa_chikugo_karyu@water.go.jp
TEL：０９４２－２６－４５５１　FAX：０９４２－２６－１５２５

（４）提出方法

書面は持参、郵送、FAX またはメール（いずれも社印があること）により提出するものとします。

４．参考見積内容

（１）見積内容

別添　資材単価見積一覧表の資材価格とします。

（２）見積条件

① 見積件名は、「資材単価見積」としてください。

② 見積有効期限は、 令和９年３月 31 日としてください。

③ 金額はすべて「円（消費税抜き）」としてください。ただし、貴社が設定した単価が消費税を含む場合は、備考欄に「消費税を含む」等の記載をお願いします。

④ 参考見積書の提出が不可能の場合は、上記の提出先に「辞退届」を提出してください。持参、郵送、FAX 又はメール（社印があること）により提出をお願いします

５．募集要領に対する質問

この募集要領に対する質問がある場合においては、次に従い、書面（様式は自由）により提出してください。

（１）提出期間：令和８年 11 月 25 日(水) まで
持参する場合は、上記期間の土曜日、日曜日及び祝日を除く毎日、午前９時から午後５時まで

（２）提出場所：３．（３）に同じ。

（３）提出方法：３．（４）に同じ。

６．質問に対する回答

質問に対する回答書は、次のとおり閲覧に供します。

（１）閲覧期間：質問書提出期限の翌々日から見積書提出期限終了まで

（２）閲覧方法：ホームページに掲載します。

７．参考見積書作成及び提出に要する費用

参考見積提出者の負担とします。

８．ヒアリング

提出していただいた参考見積書についてヒアリングを実施することがあります。

９．その他

この参考見積書をご提出いただいたことで、業務の指名又は競争参加資格をお約束するものではありません。

ご提出いただいた参考見積書は、業務積算の目的以外には使用いたしません。

資材単価見積一覧表

※取卸し費含む　　工事場所：福岡県久留米市三潴町

番号	名称	規格	単位	想定数量	備考
1	鋼管（直管）	STW400 φ2,800mm×t15mm×L5,000mm 普通鋼管 外面塗装：JIS G 3443-3 ﾌﾟﾗｽﾁｯｸ被覆2.0mm 内面塗装：JIS G 3443-4 液状エポキシ（溶剤形エポキシ樹脂）0.5mm	本	2	参考図を参照
	鋼管（直管）	SM490 φ2,800mm×t14mm×L5,000mm 普通鋼管 外面塗装：JIS G 3443-3 ﾌﾟﾗｽﾁｯｸ被覆2.0mm 内面塗装：JIS G 3443-4 液状エポキシ（溶剤形エポキシ樹脂）0.5mm	本	2	
	鋼管（直管）	STW400 φ2,800mm×t15mm×L4,000mm 普通鋼管 外面塗装：JIS G 3443-3 ﾌﾟﾗｽﾁｯｸ被覆2.0mm 内面塗装：JIS G 3443-4 液状エポキシ（溶剤形エポキシ樹脂）0.5mm	本	1	参考図を参照
	鋼管（直管）	SM490 φ2,800mm×t14mm×L4,000mm 普通鋼管 外面塗装：JIS G 3443-3 ﾌﾟﾗｽﾁｯｸ被覆2.0mm 内面塗装：JIS G 3443-4 液状エポキシ（溶剤形エポキシ樹脂）0.5mm	本	1	
	鋼管（直管）	STW400 φ2,800mm×t15mm×L4,721mm 普通鋼管 外面塗装：JIS G 3443-3 ﾌﾟﾗｽﾁｯｸ被覆2.0mm 内面塗装：JIS G 3443-4 液状エポキシ（溶剤形エポキシ樹脂）0.5mm	本	1	参考図を参照
	鋼管（直管）	SM490 φ2,800mm×t14mm×L4,721mm 普通鋼管 外面塗装：JIS G 3443-3 ﾌﾟﾗｽﾁｯｸ被覆2.0mm 内面塗装：JIS G 3443-4 液状エポキシ（溶剤形エポキシ樹脂）0.5mm	本	1	
	鋼管（直管）	STW400 φ2,800mm×t15mm×L4,971mm 普通鋼管 外面塗装：JIS G 3443-3 ﾌﾟﾗｽﾁｯｸ被覆2.0mm 内面塗装：JIS G 3443-4 液状エポキシ（溶剤形エポキシ樹脂）0.5mm	本	1	参考図を参照
	鋼管（直管）	SM490 φ2,800mm×t14mm×L4,971mm 普通鋼管 外面塗装：JIS G 3443-3 ﾌﾟﾗｽﾁｯｸ被覆2.0mm 内面塗装：JIS G 3443-4 液状エポキシ（溶剤形エポキシ樹脂）0.5mm	本	1	
	鋼管（直管）	STW400 φ2,800mm×t15mm×L4,840mm 普通鋼管 外面塗装：JIS G 3443-3 ﾌﾟﾗｽﾁｯｸ被覆2.0mm 内面塗装：JIS G 3443-4 液状エポキシ（溶剤形エポキシ樹脂）0.5mm	本	1	参考図を参照
	鋼管（直管）	SM490 φ2,800mm×t14mm×L4,840mm 普通鋼管 外面塗装：JIS G 3443-3 ﾌﾟﾗｽﾁｯｸ被覆2.0mm 内面塗装：JIS G 3443-4 液状エポキシ（溶剤形エポキシ樹脂）0.5mm	本	1	
	鋼管（直管）	SM490 φ2,800mm×t14mm×L5,000mm 巻込み鋼管 外面塗装：JIS K 5552 ｼﾞﾝｸﾘｯﾁﾌﾟﾗｲﾏｰ1回塗 内面塗装：JIS G 3443-4 液状エポキシ（溶剤形エポキシ樹脂）0.5mm	本	52	参考図を参照
	鋼管（直管）	SM490 φ2,800mm×t14mm×L4,000mm 巻込み鋼管 外面塗装：JIS K 5552 ｼﾞﾝｸﾘｯﾁﾌﾟﾗｲﾏｰ1回塗 内面塗装：JIS G 3443-4 液状エポキシ（溶剤形エポキシ樹脂）0.5mm	本	10	参考図を参照
	鋼管（直管）	SM490 φ2,800mm×t14mm×L4,386mm 巻込み鋼管 外面塗装：JIS K 5552 ｼﾞﾝｸﾘｯﾁﾌﾟﾗｲﾏｰ1回塗 内面塗装：JIS G 3443-4 液状エポキシ（溶剤形エポキシ樹脂）0.5mm	本	1	参考図を参照
	鋼管（直管）	SM490 φ2,800mm×t15mm×L5,000mm 巻込み鋼管 外面塗装：JIS K 5552 ｼﾞﾝｸﾘｯﾁﾌﾟﾗｲﾏｰ1回塗 内面塗装：JIS G 3443-4 液状エポキシ（溶剤形エポキシ樹脂）0.5mm	本	9	参考図を参照
	鋼管（直管）	SM490 φ2,800mm×t15mm×L4,000mm 巻込み鋼管 外面塗装：JIS K 5552 ｼﾞﾝｸﾘｯﾁﾌﾟﾗｲﾏｰ1回塗 内面塗装：JIS G 3443-4 液状エポキシ（溶剤形エポキシ樹脂）0.5mm	本	3	参考図を参照
	鋼管（直管）	SM490 φ2,800mm×t15mm×L4,669mm 巻込み鋼管 外面塗装：JIS K 5552 ｼﾞﾝｸﾘｯﾁﾌﾟﾗｲﾏｰ1回塗 内面塗装：JIS G 3443-4 液状エポキシ（溶剤形エポキシ樹脂）0.5mm	本	1	参考図を参照
	鋼管（直管）	SM490 φ2,800mm×t15mm×L4,796mm 巻込み鋼管 外面塗装：JIS K 5552 ｼﾞﾝｸﾘｯﾁﾌﾟﾗｲﾏｰ1回塗 内面塗装：JIS G 3443-4 液状エポキシ（溶剤形エポキシ樹脂）0.5mm	本	1	参考図を参照
	鋼管（短管）	SM490 φ2,800mm×t14mm×L1,502mm 巻込み鋼管 外面塗装：JIS K 5552 ｼﾞﾝｸﾘｯﾁﾌﾟﾗｲﾏｰ1回塗 内面塗装：JIS G 3443-4 液状エポキシ（溶剤形エポキシ樹脂）0.5mm	本	1	参考図を参照

	鋼製異形管（レジューサ管）	SM490 φ2,800mm×φ3,000mm×t16mm×L300mm 9分割 外面塗装：JIS K 5552 ｼﾞﾝｸﾘｯﾁﾌﾟﾗｲﾏｰ1回塗 内面塗装：ｴﾎﾟｷｼ樹脂系プライマー	本	4	
	鋼継輪	SS400 φ2,830mm×t15mm×L300mm 2分割 外面塗装：ﾎﾟﾘｳﾚﾀﾝﾌﾟﾗｲﾏｰ 内面塗装：ｴﾎﾟｷｼ樹脂系プライマー	本	2	
	鋼継輪	SM490 φ2,828mm×t14mm×L300mm 2分割 外面塗装：ﾎﾟﾘｳﾚﾀﾝﾌﾟﾗｲﾏｰ 内面塗装：ｴﾎﾟｷｼ樹脂系プライマー	本	2	
2	グラウトホール加工費	グラウトホール・プラグ・ソケット 5孔/箇所	本	36	参考図を参照
3	管受材A	クロロプレンゴム　200mm×100mm×90mm×2個	組	87	
	管受材B	クロロプレンゴム　200mm×100mm×45mm×2個	組	87	
	管受材C	クロロプレンゴム　200mm×100mm×25mm×2個	組	87	
4	フランジパッキン	RF 7.5K　φ800　（JWWA K 156）	枚	1	

参考見積書　作成例

令和８年〇月〇日

独立行政法人水資源機構
　筑後川下流総合管理所長　宛

住　　所　〇〇県〇〇市〇〇
会 社 名　〇〇社
代表者名　〇〇 〇〇　印
(見積担当者名)　〇〇 〇〇

資 材 単 価 見 積 書

見積有効期限：令和９年３月31日
金額は全て消費税抜きとする。

名称	規格	単位	単価（円）	備考
鋼管（直管）	STW400 φ2,800mm×t15mm×L5,000mm 普通鋼管 外面塗装：JIS G 3443-3 ﾌﾟﾗｽﾁｯｸ被覆2.0mm 内面塗装：JIS G 3443-4 液状エポキシ（溶剤形エポキシ樹脂）0.5mm	本		
鋼管（直管）	SM490 φ2,800mm×t14mm×L5,000mm 普通鋼管 外面塗装：JIS G 3443-3 ﾌﾟﾗｽﾁｯｸ被覆2.0mm 内面塗装：JIS G 3443-4 液状エポキシ（溶剤形エポキシ樹脂）0.5mm	本		
鋼管（直管）	STW400 φ2,800mm×t15mm×L4,000mm 普通鋼管 外面塗装：JIS G 3443-3 ﾌﾟﾗｽﾁｯｸ被覆2.0mm 内面塗装：JIS G 3443-4 液状エポキシ（溶剤形エポキシ樹脂）0.5mm	本		
鋼管（直管）	SM490 φ2,800mm×t14mm×L4,000mm 普通鋼管 外面塗装：JIS G 3443-3 ﾌﾟﾗｽﾁｯｸ被覆2.0mm 内面塗装：JIS G 3443-4 液状エポキシ（溶剤形エポキシ樹脂）0.5mm	本		
鋼管（直管）	STW400 φ2,800mm×t15mm×L4,721mm 普通鋼管 外面塗装：JIS G 3443-3 ﾌﾟﾗｽﾁｯｸ被覆2.0mm 内面塗装：JIS G 3443-4 液状エポキシ（溶剤形エポキシ樹脂）0.5mm	本		
鋼管（直管）	SM490 φ2,800mm×t14mm×L4,721mm 普通鋼管 外面塗装：JIS G 3443-3 ﾌﾟﾗｽﾁｯｸ被覆2.0mm 内面塗装：JIS G 3443-4 液状エポキシ（溶剤形エポキシ樹脂）0.5mm	本		
鋼管（直管）	STW400 φ2,800mm×t15mm×L4,971mm 普通鋼管 外面塗装：JIS G 3443-3 ﾌﾟﾗｽﾁｯｸ被覆2.0mm 内面塗装：JIS G 3443-4 液状エポキシ（溶剤形エポキシ樹脂）0.5mm	本		
鋼管（直管）	SM490 φ2,800mm×t14mm×L4,971mm 普通鋼管 外面塗装：JIS G 3443-3 ﾌﾟﾗｽﾁｯｸ被覆2.0mm 内面塗装：JIS G 3443-4 液状エポキシ（溶剤形エポキシ樹脂）0.5mm	本		
鋼管（直管）	STW400 φ2,800mm×t15mm×L4,840mm 普通鋼管 外面塗装：JIS G 3443-3 ﾌﾟﾗｽﾁｯｸ被覆2.0mm 内面塗装：JIS G 3443-4 液状エポキシ（溶剤形エポキシ樹脂）0.5mm	本		
鋼管（直管）	SM490 φ2,800mm×t14mm×L4,840mm 普通鋼管 外面塗装：JIS G 3443-3 ﾌﾟﾗｽﾁｯｸ被覆2.0mm 内面塗装：JIS G 3443-4 液状エポキシ（溶剤形エポキシ樹脂）0.5mm	本		
鋼管（直管）	SM490 φ2,800mm×t14mm×L5,000mm 巻込み鋼管 外面塗装：JIS K 5552 ｼﾞﾝｸﾘｯﾁﾌﾟﾗｲﾏｰ1回塗 内面塗装：JIS G 3443-4 液状エポキシ（溶剤形エポキシ樹脂）0.5mm	本		
鋼管（直管）	SM490 φ2,800mm×t14mm×L4,000mm 巻込み鋼管 外面塗装：JIS K 5552 ｼﾞﾝｸﾘｯﾁﾌﾟﾗｲﾏｰ1回塗 内面塗装：JIS G 3443-4 液状エポキシ（溶剤形エポキシ樹脂）0.5mm	本		
鋼管（直管）	SM490 φ2,800mm×t14mm×L4,386mm 巻込み鋼管 外面塗装：JIS K 5552 ｼﾞﾝｸﾘｯﾁﾌﾟﾗｲﾏｰ1回塗 内面塗装：JIS G 3443-4 液状エポキシ（溶剤形エポキシ樹脂）0.5mm	本		
鋼管（直管）	SM490 φ2,800mm×t15mm×L5,000mm 巻込み鋼管 外面塗装：JIS K 5552 ｼﾞﾝｸﾘｯﾁﾌﾟﾗｲﾏｰ1回塗 内面塗装：JIS G 3443-4 液状エポキシ（溶剤形エポキシ樹脂）0.5mm	本		
鋼管（直管）	SM490 φ2,800mm×t15mm×L4,000mm 巻込み鋼管 外面塗装：JIS K 5552 ｼﾞﾝｸﾘｯﾁﾌﾟﾗｲﾏｰ1回塗 内面塗装：JIS G 3443-4 液状エポキシ（溶剤形エポキシ樹脂）0.5mm	本		
鋼管（直管）	SM490 φ2,800mm×t15mm×L4,669mm 巻込み鋼管 外面塗装：JIS K 5552 ｼﾞﾝｸﾘｯﾁﾌﾟﾗｲﾏｰ1回塗 内面塗装：JIS G 3443-4 液状エポキシ（溶剤形エポキシ樹脂）0.5mm	本		
鋼管（直管）	SM490 φ2,800mm×t15mm×L4,796mm 巻込み鋼管 外面塗装：JIS K 5552 ｼﾞﾝｸﾘｯﾁﾌﾟﾗｲﾏｰ1回塗 内面塗装：JIS G 3443-4 液状エポキシ（溶剤形エポキシ樹脂）0.5mm	本		
鋼管（短管）	SM490 φ2,800mm×t14mm×L1,502mm 巻込み鋼管 外面塗装：JIS K 5552 ｼﾞﾝｸﾘｯﾁﾌﾟﾗｲﾏｰ1回塗 内面塗装：JIS G 3443-4 液状エポキシ（溶剤形エポキシ樹脂）0.5mm	本		

鋼製異形管（レジューサ管）	SM490 φ2,800mm×φ3,000mm×t16mm×L300mm 9分割 外面塗装：JIS K 5552 ｼﾞﾝｸﾘｯﾁﾌﾟﾗｲﾏｰ1回塗 内面塗装：ｴﾎﾟｷｼ樹脂系プライマー	本		
鋼継輪	SS400 φ2,830mm×t15mm×L300mm 2分割 外面塗装：ﾎﾞﾘｳﾚﾀﾝﾌﾟﾗｲﾏｰ 内面塗装：ｴﾎﾟｷｼ樹脂系プライマー	本		
鋼継輪	SM490 φ2,828mm×t14mm×L300mm 2分割 外面塗装：ﾎﾞﾘｳﾚﾀﾝﾌﾟﾗｲﾏｰ 内面塗装：ｴﾎﾟｷｼ樹脂系プライマー	本		
グラウトホール加工費	グラウトホール・プラグ・ソケット 5孔/箇所	本		
管受材A	クロロプレンゴム　200mm×100mm×90mm×2個	組		
管受材B	クロロプレンゴム　200mm×100mm×45mm×2個	組		
管受材C	クロロプレンゴム　200mm×100mm×25mm×2個	組		
フランジパッキン	RF 7.5K　φ800　（JWWA K 156）	枚		
【その他】特記事項があれば記載してください。 ・見積有効期限　令和９年３月31日				

※現着（福岡県久留米市）価格としてください。

※単価は税抜きとしてください。（消費税が含まれる場合は、その旨を見積書に記載してください。）

平面縦断図

平面図 S=1:500

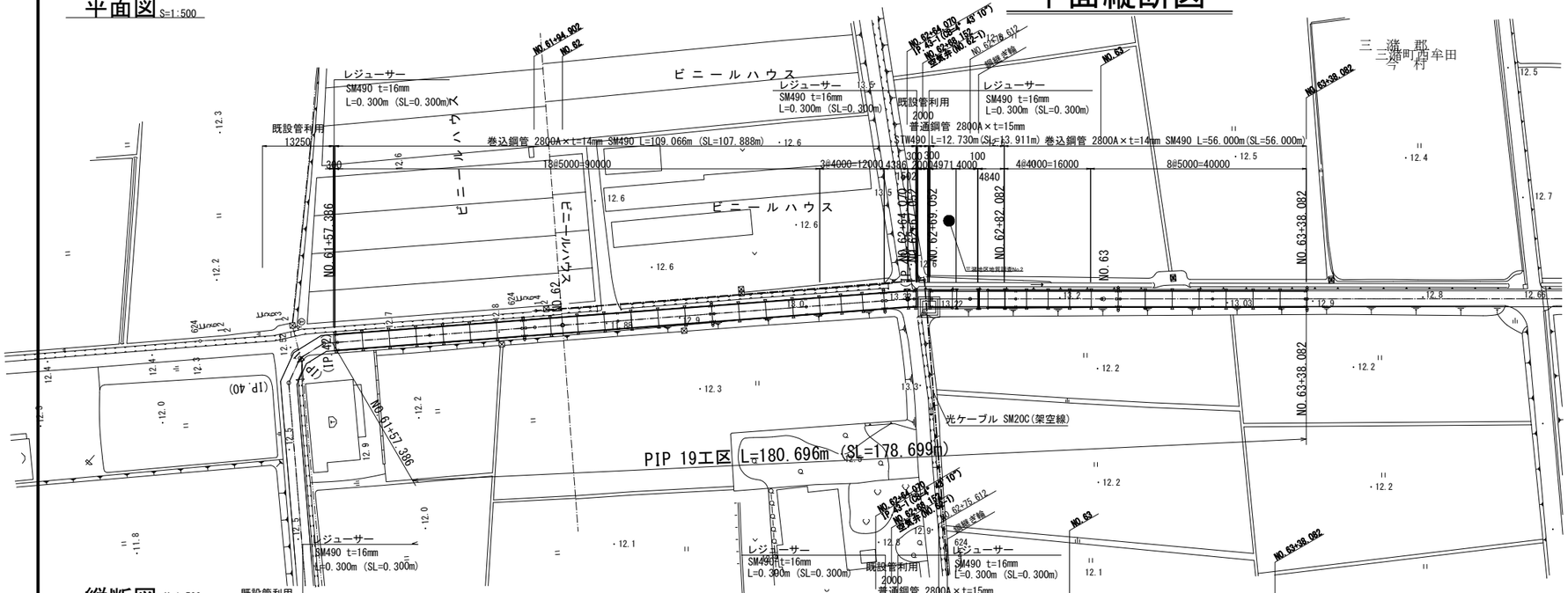

縦断図 H=1:500 V=1:100

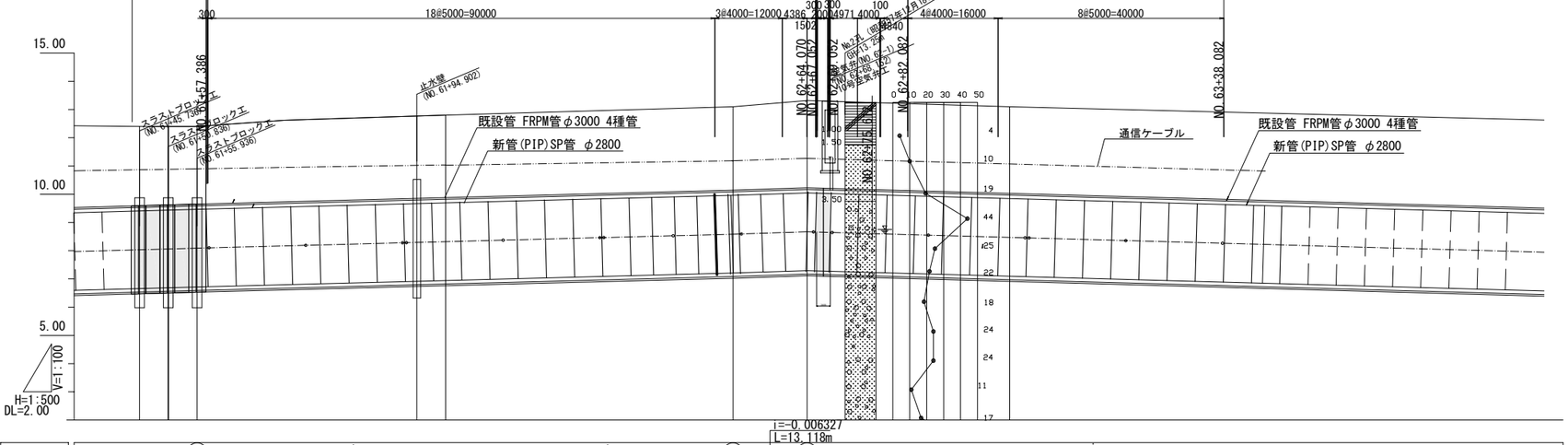

| | | |

異形管詳細図(1/2)

S=図示

巻込鋼管　直管
普通鋼管　直管

S=1:NOSCALE

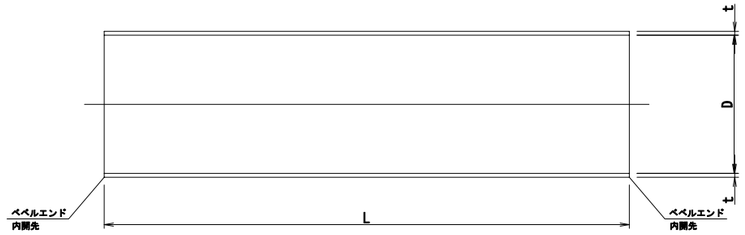

SM490 寸法表：PIP部　巻込鋼管

名　　称	内径(D)	管厚(t)	寸　法 (L)	数量	グラウトホール	管　番　号
直　　管	2800	14	5000	12	有	(S2)(S5)(S8)(S9)(S12)(S15)(S16)(S19)(S34)(S35)(S38)(S41)
直　　管	2800	14	5000	14	-	(S3)(S4)(S6)(S7)(S10)(S11)(S13)(S14)(S17)(S18)(S36)(S37)(S39)(S40)
直　　管	2800	14	4000	5	-	(S20)(S21)(S31)(S32)(S33)
直　　管	2800	14	4000	2	有	(S22)(S30)

STW400 寸法表：立坑部　普通鋼管

名　　称	内径(D)	管厚(t)	寸　法 (L)	数量	グラウトホール	管　番　号
直　　管	2800	15	4971	1	有	(S27)
直　　管	2800	15	4000	1	-	(S28)　片端ブレンエンド
直　　管	2800	15	4840	1	-	(S29)　片端ブレンエンド

巻込鋼管　片テーパー付直管

S=1:NOSCALE

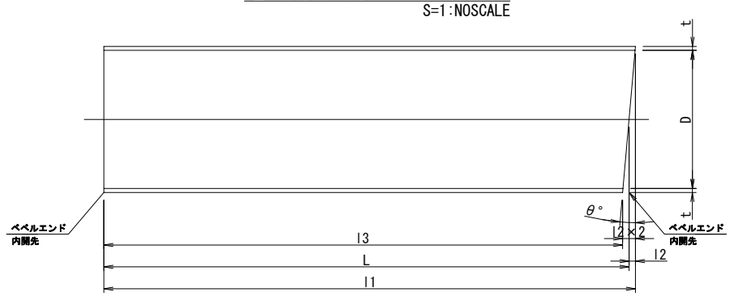

SM490 寸法表：PIP部　巻込鋼管

名　　称	内径(D)	管厚(t)	寸　法 (L)	寸　法 (l1)	寸　法 (l2)	寸　法 (l3)	角　度(θ°)	数量	グラウトホール	管　番　号
直　　管	2800	14	4386	4444	58	4328	2° 21′35″	1	有	(S23)
短　　管	2800	14	1502	1560	58	1444	2° 21′35″	1	有	(S24)

普通鋼管　レジューサー

9分割　SM490　S=1:30

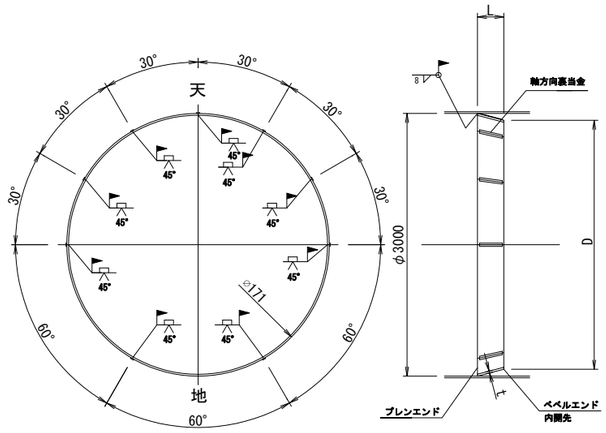

SM490 寸法表：PIP部　普通鋼管

名　　称	内径(D)	管厚(t)	寸　法 (L)	数量	管　番　号
レジューサー	2800	16	300	3	(S1)(S25)(S26)

普通鋼管　鋼継ぎ輪

2分割　SS400　S=1:30

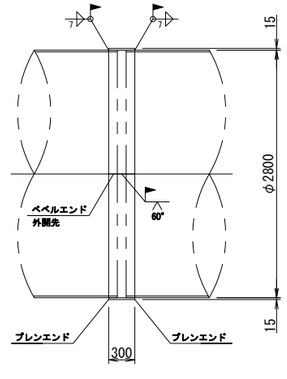

SS400 寸法表：立坑部　普通鋼管

名　　称	内径(D)	管厚(t)	寸　法 (L)	数量	管　番　号
鋼継ぎ輪	2830	15	300	1	(S42)

注 意 事 項

1. 適用
　この図面は、総合対策筑後導水路三潴地区管水路更新実施設計業務の異形管詳細図(1/2)に適用する。

2. 単位
　測点、標高及び延長等は、m単位で示し、構造寸法は特に示さない限りmm単位で示す。

3. 管種
　1) STW400とは、JIS G 3443-1（水輸送用塗覆装鋼管直管）及びJIS G 3443-2（水輸送用塗覆装鋼管異形管）に準拠して製作した鋼管を示し、異形管に使用する原管の材料は監督員の承諾を得るものとする。
　2) SS400とは、一般構造用圧延鋼材を使用し、SM490とは、溶接構造用圧延鋼材を使用し、JIS G 3443-1(水輸送用塗覆装鋼管直管)及びJIS G 3443-2(水輸送用塗覆装鋼管異形管)に準拠して製作した鋼管を示す。

4. 塗覆装
　1) 外面塗装
　土中に埋設する塗覆装鋼管の外面塗装は、JIS G 3443-3（水輸送用塗覆装鋼管－第3部:長寿命形外面プラスチック被覆）によるものとし、被覆厚は2mm以上とする。
　なお、既設管内に配管する塗覆装鋼管の外面塗装は、JIS K 5552(ジンクリッチプライマー)によるものとし、塗装は1回塗りとする。

　2) 内面塗装
　鋼管の内面塗装は、JIS G 3443-4（水輸送用塗覆装鋼管－第4部：内面エポキシ樹脂塗装）によるものとし、塗装厚は0.5mm以上とする。
　工場塗覆装：溶剤形エポキシ樹脂塗装
　現場塗覆装：溶剤形エポキシ樹脂塗装

　3) レジューサーの塗装
　レジューサーの塗装について、工場外面塗装は、JIS K 5552(ジンクリッチプライマー)とする。
　工場内面塗装は、エポキシ樹脂系プライマー、現地にて内面溶剤形エポキシ樹脂塗装とする。

　4) 鋼継ぎ輪の塗装
　鋼継ぎ輪の塗装について、工場外面塗装は、ポリウレタンプライマー、現地にてジョイントコートとする。
　工場内面塗装は、エポキシ樹脂系プライマー、現地にて内面溶剤形エポキシ樹脂塗装とする。

承認		審査		設計	
工区名					
名　称	異形管詳細図(1/2) 縮尺：S=図示				
登録番号		整理番号			
独立行政法人水資源機構筑後川下流総合管理所					

異形管詳細図(2/2)

S=1:2

普通鋼管（既設管内）

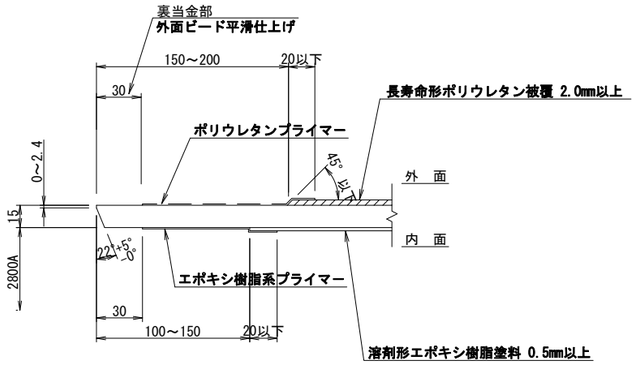

普通鋼管（立坑内）

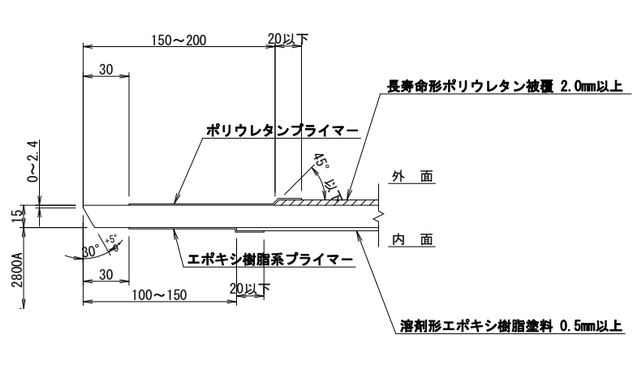

普通鋼管（鋼継ぎ輪設置部）

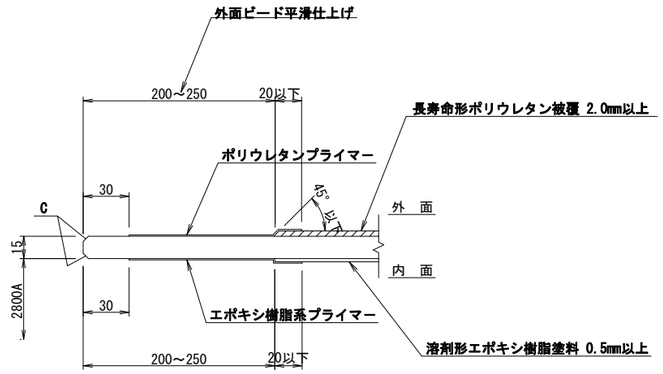

鋼継ぎ輪

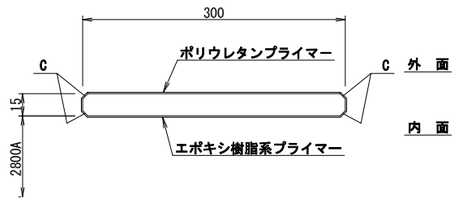

普通鋼管 レジューサー

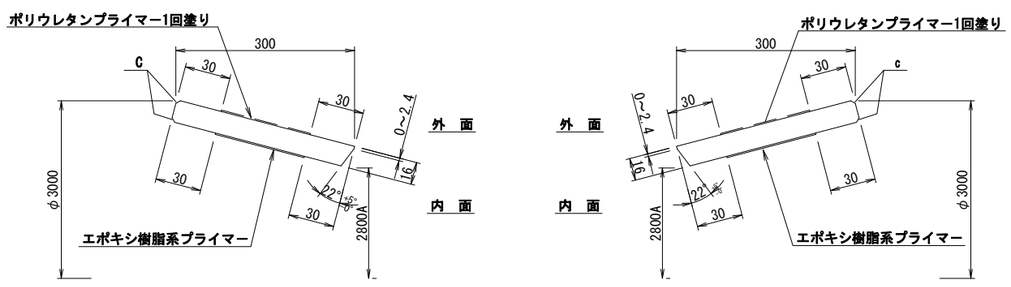

注 意 事 項

1. 適用
   この図面は、総合対策筑後導水路三潴地区管水路更新実施設計業務の異形管詳細図(2/2)に適用する。

2. 単位
   測点、標高及び延長等は、m単位で示し、構造寸法は特に示さない限りmm単位で示す。

3. 塗覆装
   1) 外面塗装
   土中に埋設する塗覆装鋼管の外面塗装は、JIS G 3443-3（水輸送用塗覆装鋼管－第3部:長寿命形外面プラスチック被覆）によるものとし、被覆厚は2mm以上とする。
   なお、既設管内に配管する塗覆装鋼管の外面塗装は、JIS K 5552(ジンクリッチプライマー)によるものとし、塗装は1回塗りとする。

   2) 内面塗装
   鋼管の内面塗装は、JIS G 3443-4（水輸送用塗覆装鋼管－第4部：内面エポキシ樹脂塗装）によるものとし、塗装厚は0.5mm以上とする。
   工場塗覆装：溶剤形エポキシ樹脂塗装
   現場塗覆装：溶剤形エポキシ樹脂塗装

   3) レジューサーの塗装
   レジューサーの塗装について、工場外面塗装は、JIS K 5552(ジンクリッチプライマー)とする。
   工場内面塗装は、エポキシ樹脂系プライマー、現地にて内面溶剤形エポキシ樹脂塗装とする。

   4) 鋼継ぎ輪の塗装
   鋼継ぎ輪の塗装について、工場外面塗装は、ポリウレタンプライマー、現地にてジョイントコートとする。
   工場内面塗装は、エポキシ樹脂系プライマー、現地にて内面溶剤形エポキシ樹脂塗装とする。

承認		審査		設計	

工区名

名 称
異形管詳細図(2/2)
縮尺：S=1/2

登録番号 | 整理番号

独立行政法人水資源機構筑後川下流総合管理所

巻込鋼管標準製作図

全 体 図

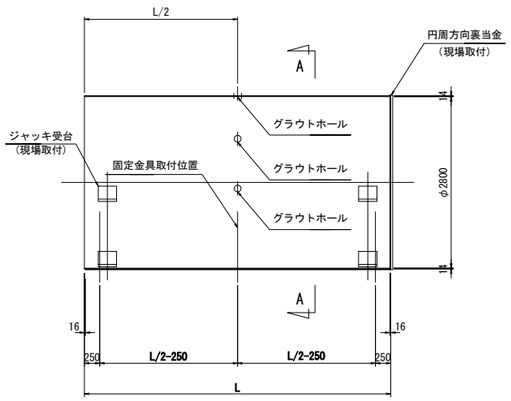

A-A断面図

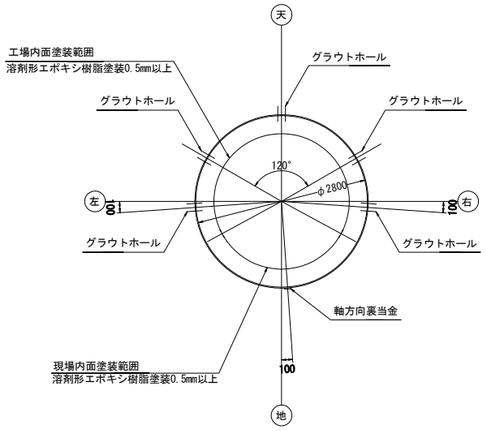

工場仕上り断面

(巻込状態)

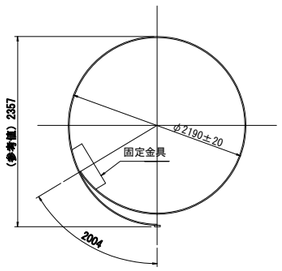

円周方向裏当金詳細図

(現場取付) 二つ割

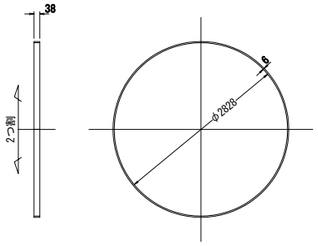

注 意 事 項

1. 適用
   この図面は、総合対策筑後導水路荒木・三潴地区 管水路更新実施設計業務の巻込鋼管標準製作図に適用する。

2. 単位
   測点、標高及び延長等は、m単位で示し、構造寸法は特に示さない限りmm単位で示す。

3. 管種
   1) STW400とは、JIS G 3443-1（水輸送用塗覆装鋼管直管）及びJIS G 3443-2（水輸送用塗覆装鋼管異形管）に準拠して製作した鋼管を示し、異形管に使用する原管の材料は監督員の承諾を得るものとする。
   2) SS400とは、一般構造用圧延鋼材を使用し、
   SM490とは、溶接構造用圧延鋼材を使用し、
   JIS G 3443-1(水輸送用塗覆装鋼管直管)及び
   JIS G 3443-2(水輸送用塗覆装鋼管異形管)に準拠して製作した鋼管を示す。

4. 塗覆装
   1) 外面塗装
   土中に埋設する塗覆装鋼管の外面塗装は、JIS G 3443-3（水輸送用塗覆装鋼管－第3部:長寿命形外面プラスチック被覆）によるものとし、被覆厚は2mm以上とする。
   なお、既設管内に配管する塗覆装鋼管の外面塗装は、JIS K 5552(ジンクリッチプライマー)によるものとし、塗装は1回塗りとする。

   2) 内面塗装
   鋼管の内面塗装は、JIS G 3443-4（水輸送用塗覆装鋼管－第4部：内面エポキシ樹脂塗装）によるものとし、塗装厚は0.5mm以上とする。
   工場塗覆装：溶剤形エポキシ樹脂塗装
   現場塗覆装：溶剤形エポキシ樹脂塗装

5. 巻込鋼管
   端部グラウトホール設置管は管端より350mmの位置に設置する。

6. ジャッキ受台取付
   現場取付とする。

7. 固定金具
   安全に製作できるように、製作工場にて形状・寸法を調整する。

内面塗装範囲

S=NONE

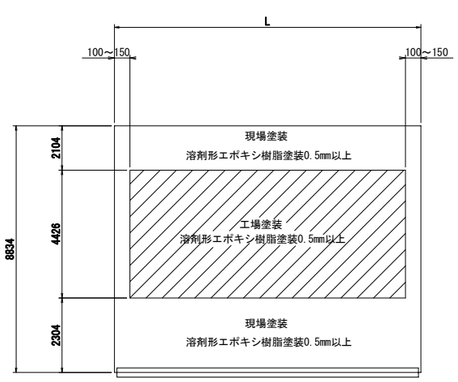

裏当金取付詳細図

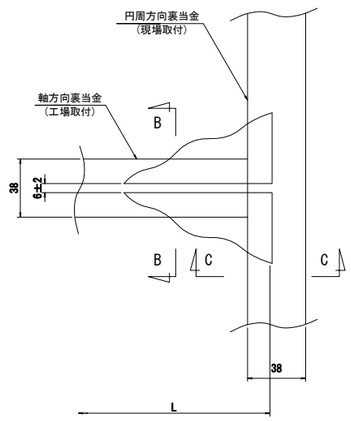

プラグ・ソケット詳細図

S=NONE

グラウトホール

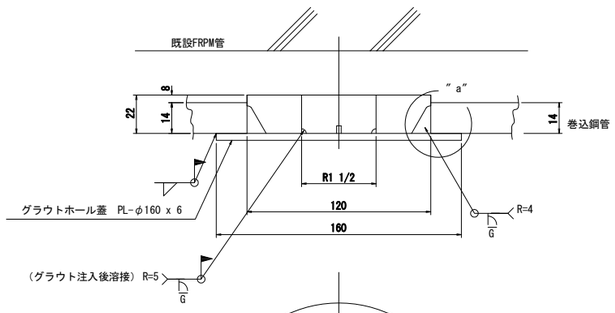

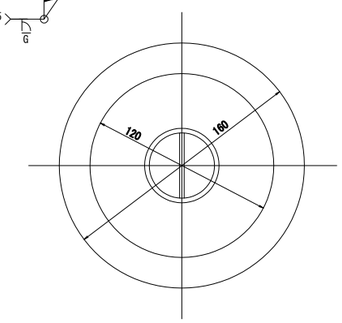

" a" 部詳細図

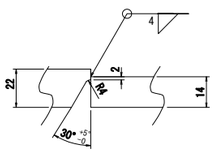

管端開先加工及び塗装詳細図

管軸方向

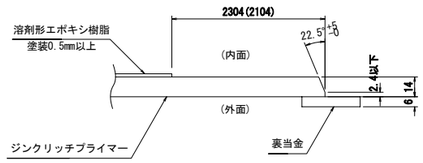

円周方向

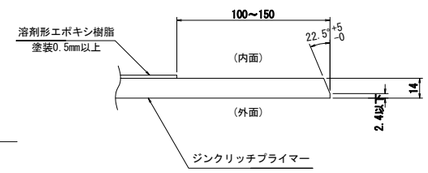

ジャッキ受台取付詳細図

取付数 ： 2 ケ所/本

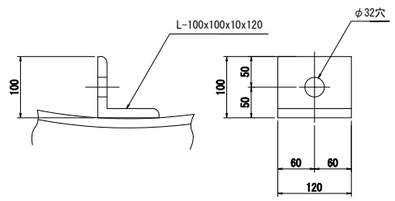

固定金具詳細図

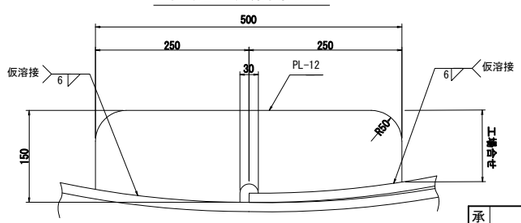

取付数

L	ヶ所／本
800 未満	1
800 以上～3000 未満	2
3000 以上	3

B－B断面図

(軸方向裏当金)

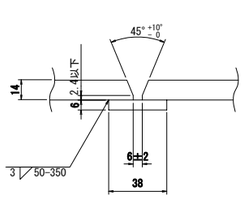

C－C断面図

(円周方向裏当金)

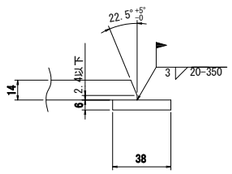

承認		審査		設計	

工区名

名 称
巻込鋼管標準製作図
縮尺 : NOSCALE

登録番号 | 整理番号 —

独立行政法人水資源機構筑後川下流総合管理所

仮設計画図(1/2)

平 面 図
S=1:500

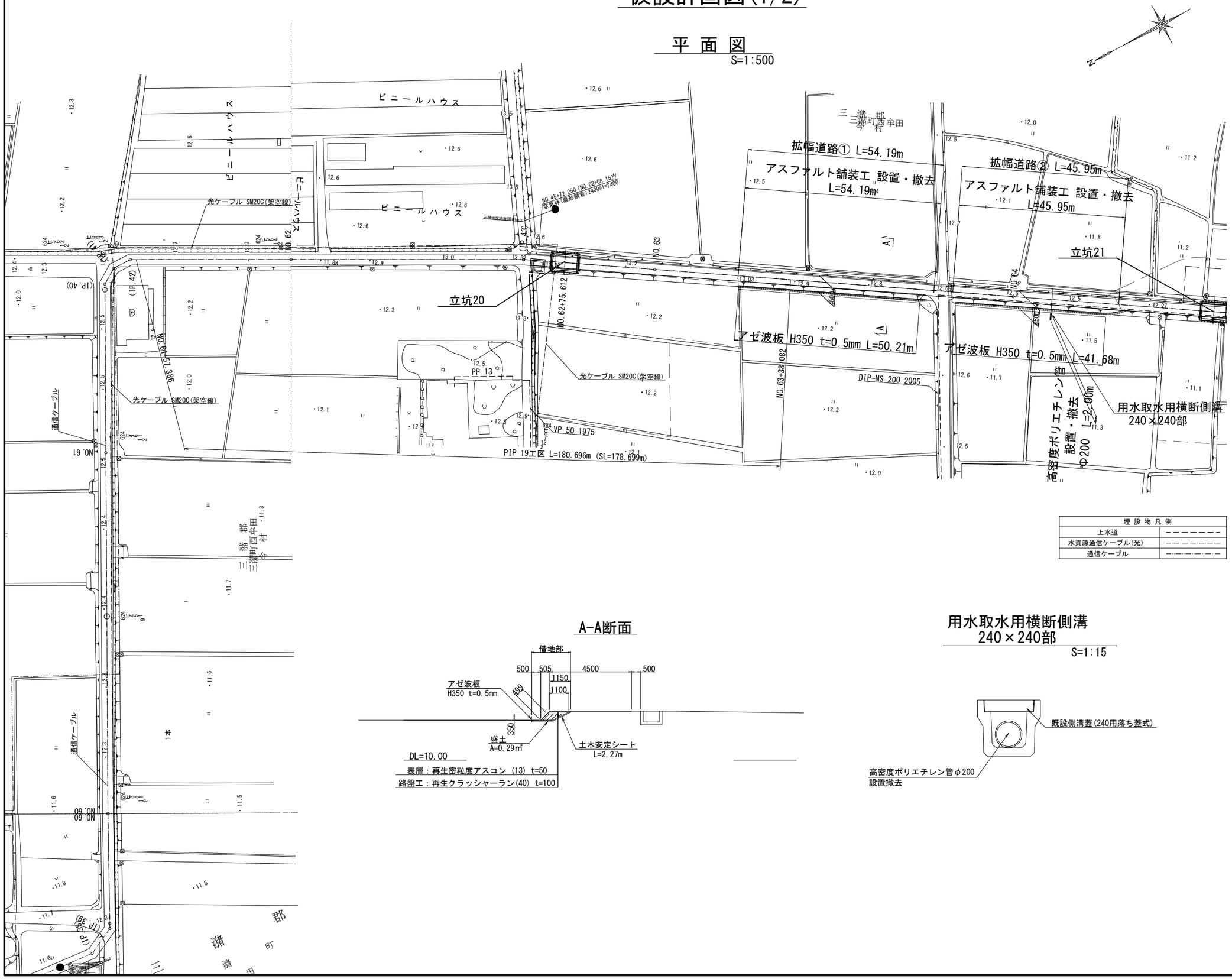

埋設物凡例	
上水道	――――――
水資源通信ケーブル(光)	―・―・―・―
通信ケーブル	―・・―・・―

A-A断面

用水取水用横断側溝
240×240部
S=1:15

注 意 事 項

1. 適用
この図面は、総合対策筑後導水路荒木・三潴地区管水路更新実施設計業務の仮設計画図(1/2)に適用する。

2. 単位
測点、標高及び延長等は、m単位で示し、構造寸法は特に示さない限りmm単位で示す。

承認		審査		設計	
工区名					
名 称	仮設計画図(1/2) 縮尺:図示				
登録番号		整理番号			
独立行政法人水資源機構筑後川下流総合管理所					

仮設計画図(2/2)

平 面 図

S=1:500

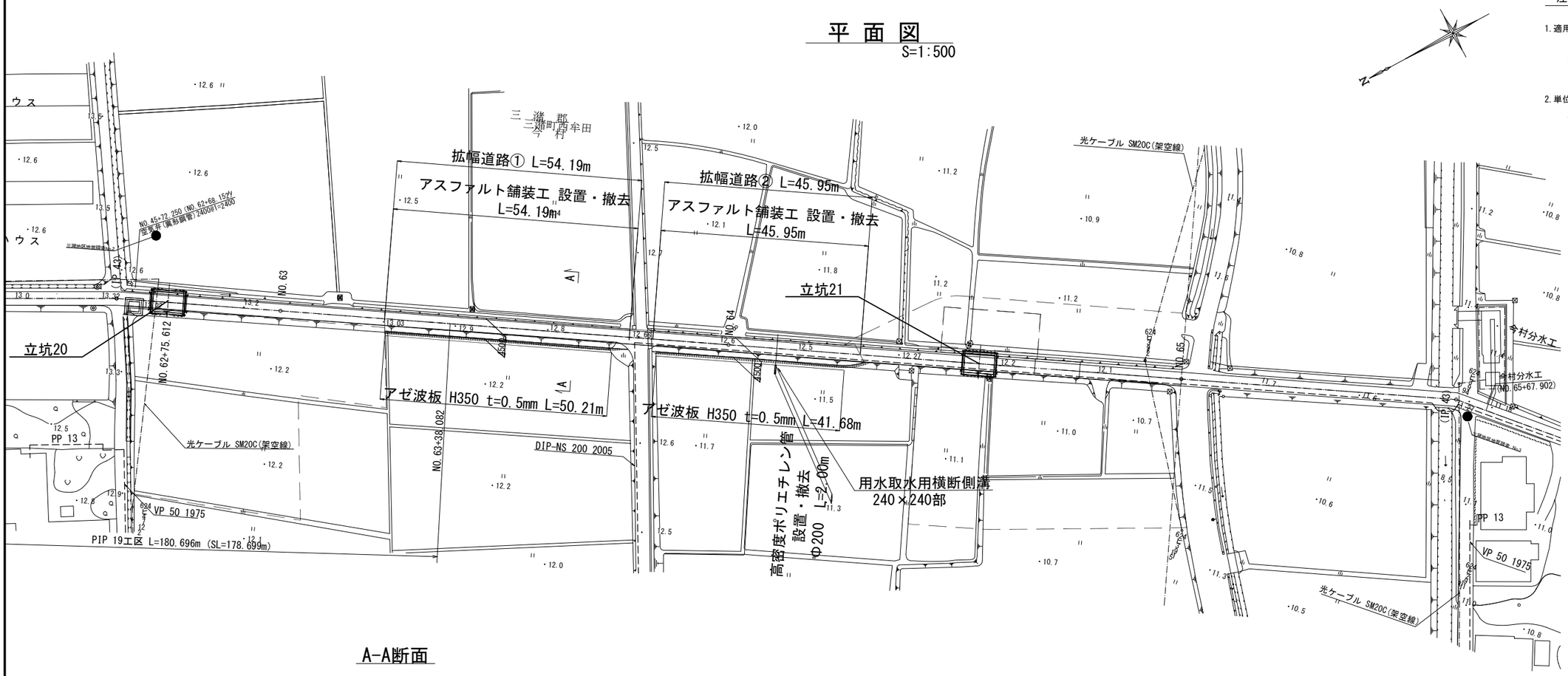

注 意 事 項

1. 適用

この図面は、総合対策筑後導水路荒木・三潴地区管水路更新実施設計業務の仮設計画図(2/2)に適用する。

2. 単位

測点、標高及び延長等は、m単位で示し、構造寸法は特に示さない限りmm単位で示す。

埋 設 物 凡 例	
上水道	―――――――
水資源通信ケーブル(光)	―・―・―・―・―
通信ケーブル	―・―・―・―・―

A-A断面

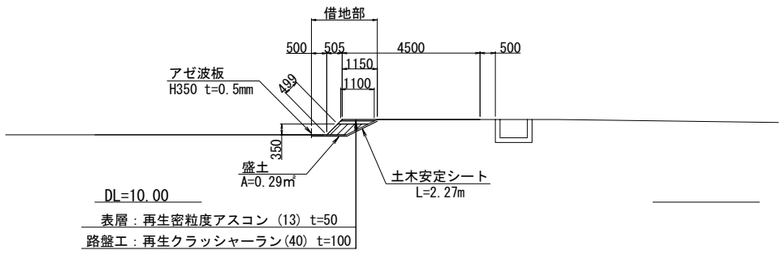

用水取水用横断側溝 240×240部

S=1:15

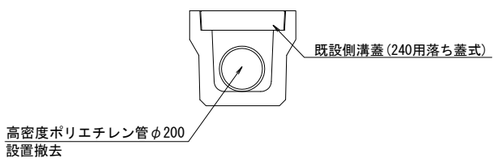

承認		審査		設計	
工区名					
名 称	仮設計画図(2/2)				
				縮尺：図示	
登録番号		整理番号			
独立行政法人水資源機構筑後川下流総合管理所					

（参考図）管割図(1/2)

S=1:100

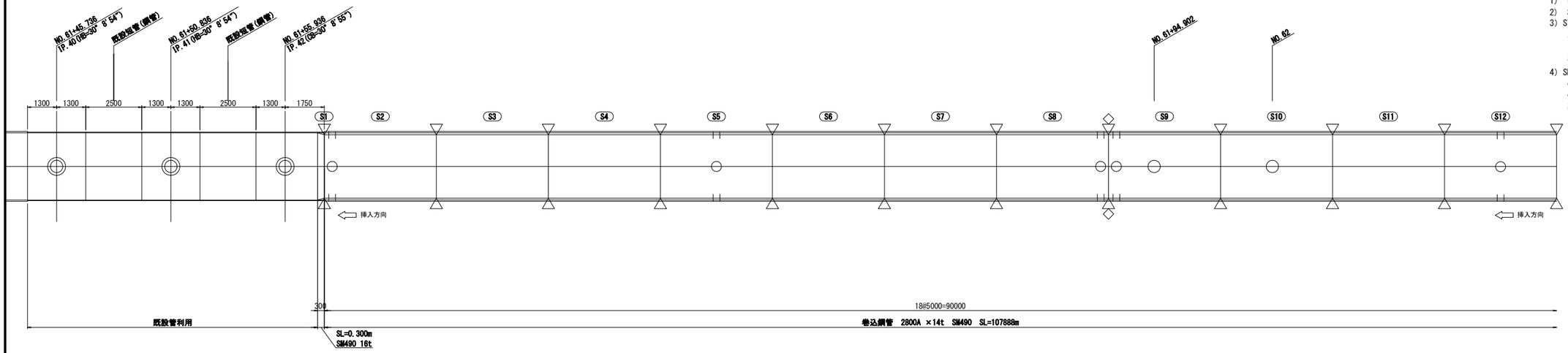

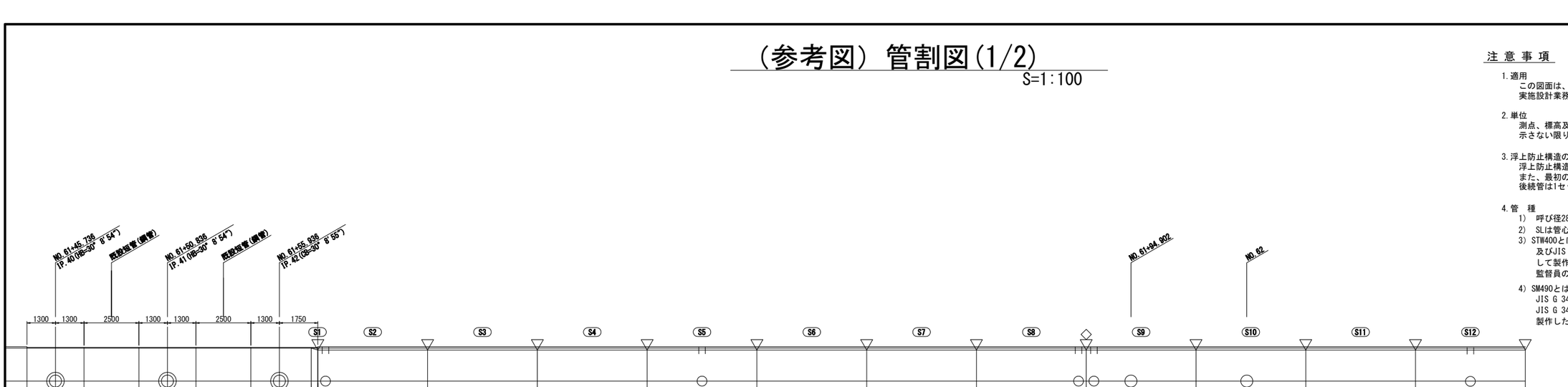

注意事項

1. 適用
   この図面は、総合対策筑後導水路三潴工区管水路更新実施設計業務の（参考図）管割図(1/2)に適用する。
2. 単位
   測点、標高及び延長等は、m単位で示し、構造寸法は特に示さない限りmm単位で示す。
3. 浮上防止構造の配置
   浮上防止構造の配置は、管円周方向の溶接個所と同じとする。
   また、最初の1本目のみは始点、終点側の2セット/本、
   後続管は1セット/本とする。
4. 管　種
   1） 呼び径2800Aは、内径2800mmを示す。
   2） SLは管心長を示す。
   3） STW400とは、JIS G 3443-1（水輸送用塗覆装鋼管直管）及びJIS G 3443-2（水輸送用塗覆装鋼管異形管）に準拠して製作した鋼管を示し、異形管に使用する原管の材料は監督員の承諾を得るものとする。
   4） SM490とは、溶接構造用圧延鋼材を使用し、JIS G 3443-1(水輸送用塗覆装鋼管直管)及びJIS G 3443-2(水輸送用塗覆装鋼管異形管)に準拠して製作した鋼管を示す。

凡　例

	グラウトホール
	裏当溶接
	内外面溶接
	グラウト止め（N=6箇所）
	テーパー箇所

承認		審査		設計	
工区名					
名　称	（参考図）管割図(1/2) 縮尺:1/100				
登録番号		整理番号	—		
独立行政法人水資源機構筑後川下流総合管理所					

（参考図）管割図(2/2)

S=1:100

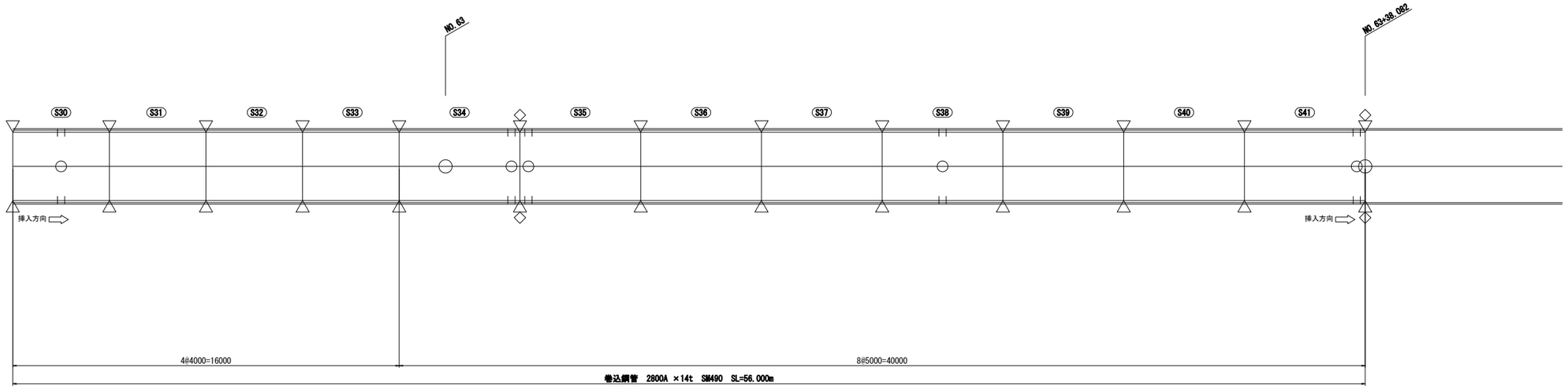

注 意 事 項

1. 適用
   この図面は、総合対策筑後導水路三潴工区管水路更新実施設計業務の（参考図）管割図(2/2)に適用する。

2. 単位
   測点、標高及び延長等は、m単位で示し、構造寸法は特に示さない限りmm単位で示す。

3. 浮上防止構造の配置
   浮上防止構造の配置は、管円周方向の溶接個所と同じとする。
   また、最初の1本目のみは始点、終点側の2セット/本、
   後続管は1セット/本とする。

4. 管　種
   1)　呼び径2800Aは、内径2800mmを示す。
   2)　SLは管心長を示す。
   3) SM490とは、溶接構造用圧延鋼材を使用し、
      JIS G 3443-1(水輸送用塗覆装鋼管直管)及び
      JIS G 3443-2(水輸送用塗覆装鋼管異形管)に準拠して
      製作した鋼管を示す。

凡　例

	グラウトホール
	裏当溶接
	内外面溶接
	グラウト止め（N＝6箇所）

承認		審査		設計	
工区名					
名　称	（参考図）管割図(2/2) 縮尺:1/100				
登録番号		整理番号	—		
独立行政法人水資源機構筑後川下流総合管理所					

（参考図）浮上防止構造図

S=1/15

断 面 図

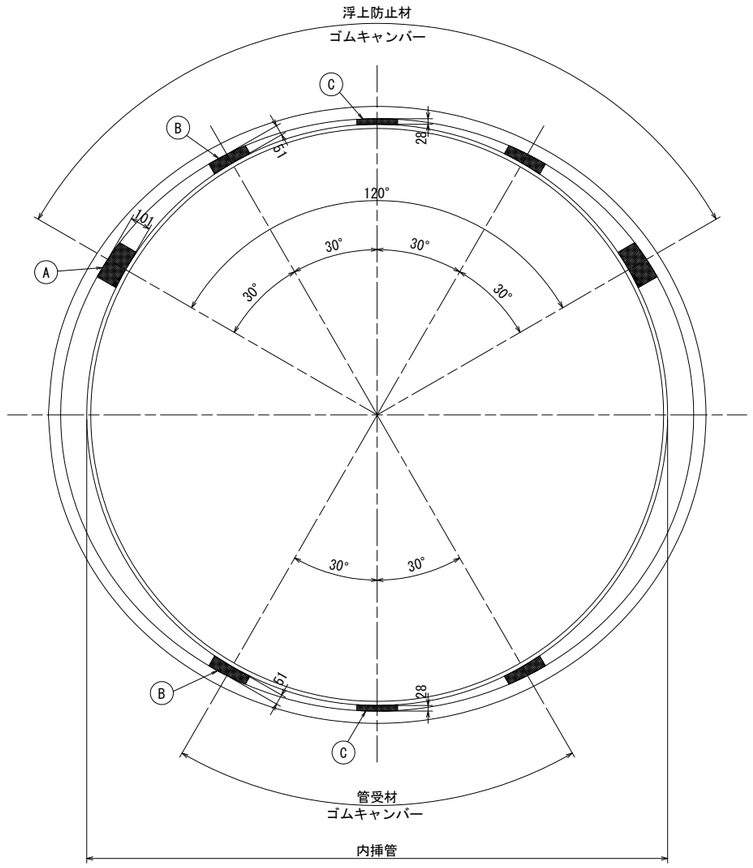

注 意 事 項

1. 適用

この図面は、総合対策筑後導水路三潴工区管水路更新実施設計業務の（参考図）浮上防止構造図に適用する。

2. 単位

測点、標高及び延長等は、m単位で示し、構造寸法は特に示さない限りmm単位で示す。

グラウト止め

S=NONE

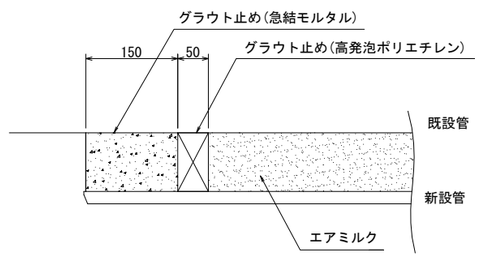

管受材詳細図

S=1/5

A 管受材

1箇所2セット設置

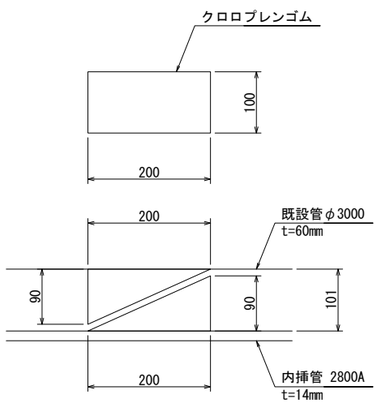

B 管受材

1箇所4セット設置

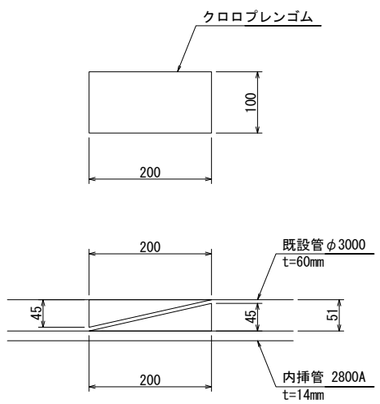

C 管受材

1箇所2セット設置

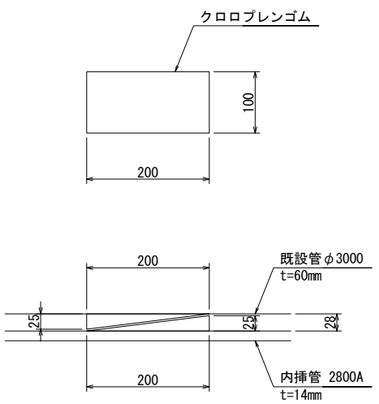

承認		審査		設計	
工区名					
名称	（参考図）浮上防止構造図 縮尺:図示				
登録番号		整理番号	—		
独立行政法人水資源機構筑後川下流総合管理所					

平面縦断図

平面図 S=1:500

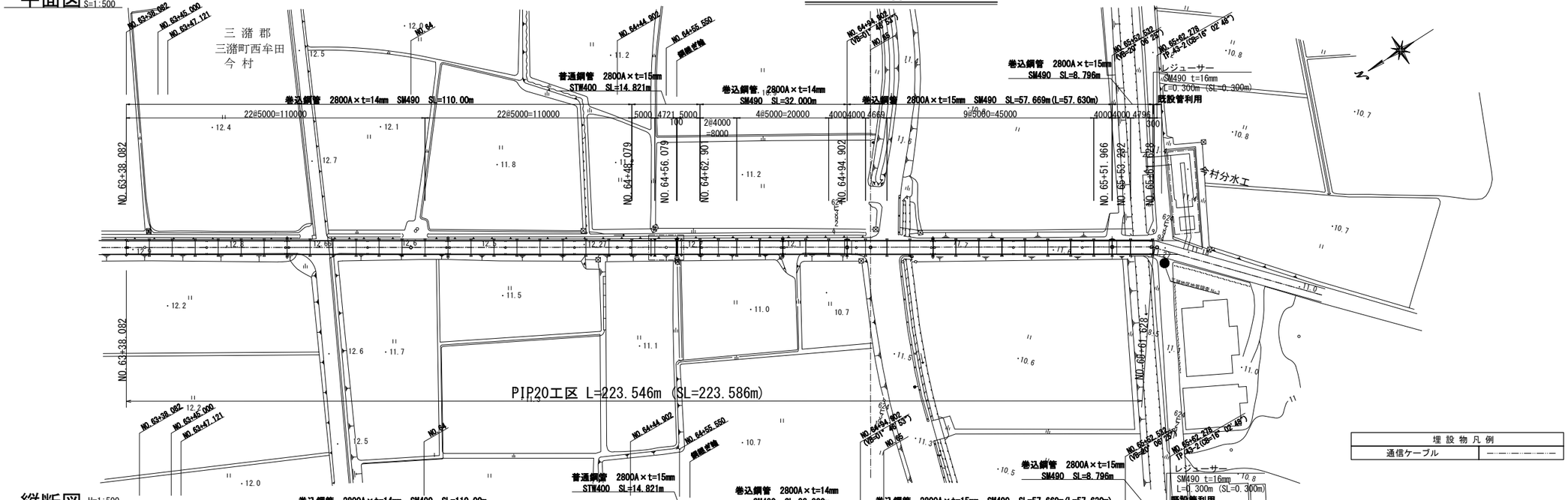

埋設物凡例	
通信ケーブル	

縦断図 H=1:500 V=1:100

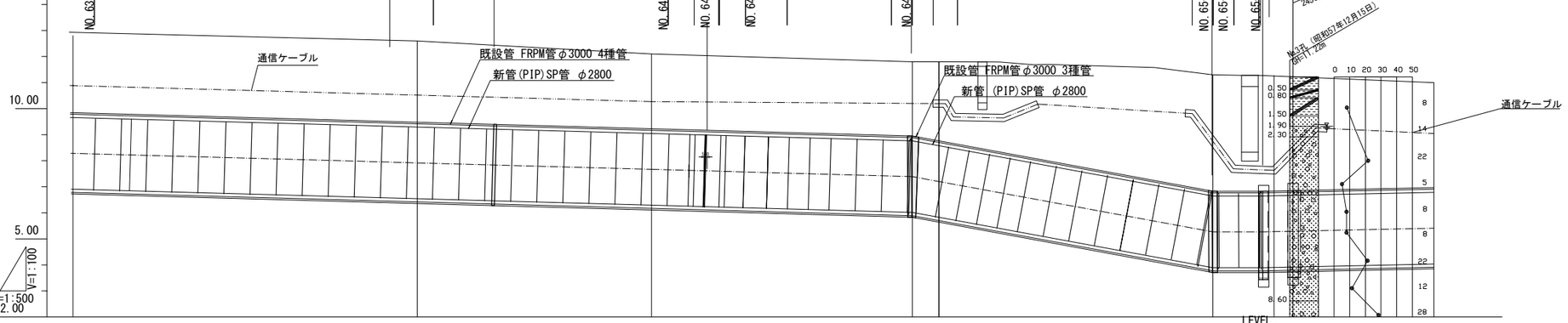

| | | |

異形管詳細図(1/2)

S=図示

巻込鋼管　直管
普通鋼管　直管

S=1:NOSCALE

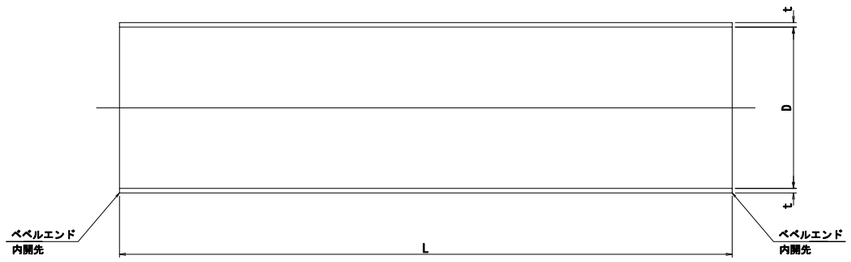

SM490 寸法表：PIP部　巻込鋼管

名　称	内径(D)	管厚(t)	寸 法 (L)	数量	グラウトホール	管 番 号
直　管	2800	14	5000	12	有	(S1)(S4)(S7)(S8)(S11)(S14)(S15)(S17)(S20)(S22)(S29)(S30)
直　管	2800	14	5000	14	-	(S2)(S3)(S5)(S6)(S9)(S10)(S12)(S13)(S16)(S18)(S19)(S21)(S28)(S31)
直　管	2800	14	4000	1	-	(S27)
直　管	2800	14	4000	1	有	(S26)
直　管	2800	15	4669	1	-	(S34)
直　管	2800	15	5000	4	有	(S36)(S37)(S40)(S43)
直　管	2800	15	5000	5	-	(S35)(S38)(S39)(S41)(S42)
直　管	2800	15	4796	1	有	(S46)

STW400 寸法表：立坑部　普通鋼管

名　称	内径(D)	管厚(t)	寸 法 (L)	数量	グラウトホール	管 番 号
直　管	2800	15	5000	1	-	(S23)
直　管	2800	15	4721	1	-	(S24)　片端ブレンエンド
直　管	2800	15	5000	1	-	(S25)　片端ブレンエンド

巻込鋼管　片テーパー付直管

S=1:NOSCALE

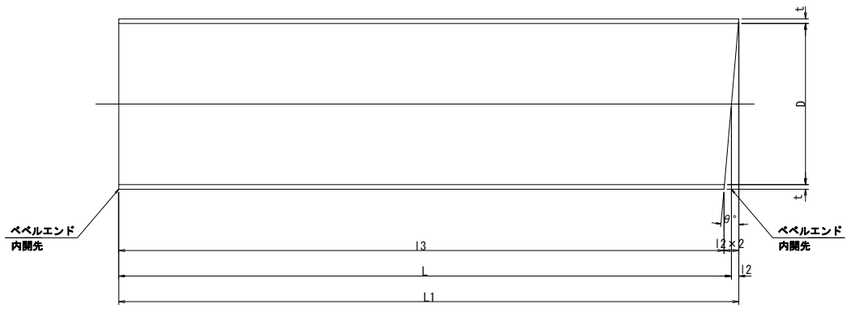

SM490 寸法表：PIP部　巻込鋼管

名　称	内径(D)	管厚(t)	寸 法 (L)	寸 法 (l1)	寸 法 (l2)	寸 法 (l3)	角 度(θ°)	数量	グラウトホール	管 番 号
直　管	2800	14	4000	4022	22	3978	0° 53′ 27″	1	-	(S32)
直　管	2800	15	4000	4022	22	3978	0° 53′ 27″	1	有	(S33)
直　管	2800	15	4000	4251	251	3749	10° 03′ 13″	2	-	(S44)(S45)

普通鋼管　レジューサー

9分割　SM490　S=1:30

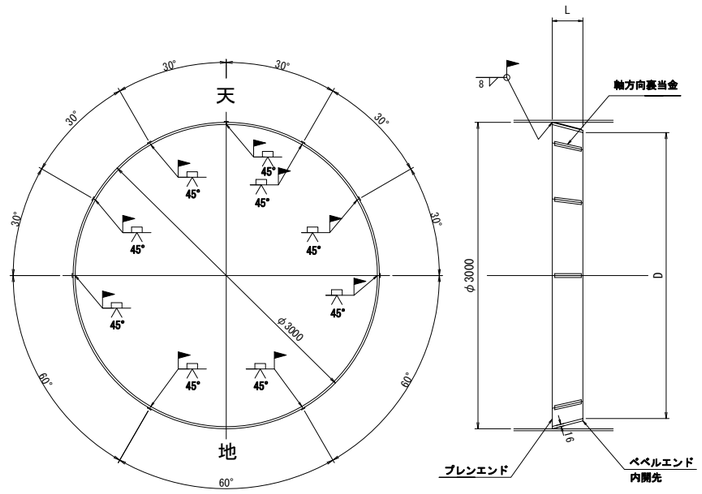

SM490 寸法表：PIP部　普通鋼管

名　称	内径(D)	管厚(t)	寸 法 (L)	数量	管 番 号
レジューサー	2800	16	300	1	(S47)

普通鋼管　鋼継ぎ輪

2分割　SM490　S=1:30

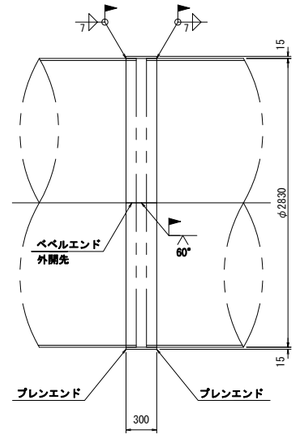

SM490 寸法表：立坑部　普通鋼管

名　称	内径(D)	管厚(t)	寸 法 (L)	数量	管 番 号
鋼継ぎ輪	2830	15	300	1	(S48)

注 意 事 項

1. 適用
　この図面は、総合対策筑後導水路三潴地区管水路更新実施設計業務の異形管詳細図(1/2)に適用する。

2. 単位
　測点、標高及び延長等は、m単位で示し、構造寸法は特に示さない限りmm単位で示す。

3. 管種
　1) SS400とは、一般構造用圧延鋼材を使用し、SM490とは、溶接構造用圧延鋼材を使用し、JIS G 3443-1(水輸送用塗覆装鋼管直管)及びJIS G 3443-2(水輸送用塗覆装鋼管異形管)に準拠して製作した鋼管を示す。

4. 塗覆装
　1) 外面塗装
　土中に埋設する塗覆装鋼管の外面塗装は、JIS G 3443-3(水輸送用塗覆装鋼管－第3部:長寿命形外面プラスチック被覆)によるものとし、被覆厚は2mm以上とする。
　なお、既設管内に配管する塗覆装鋼管の外面塗装は、JIS K 5552(ジンクリッチプライマー)によるものとし、塗装は1回塗りとする。

　2) 内面塗装
　鋼管の内面塗装は、JIS G 3443-4（水輸送用塗覆装鋼管－第4部：内面エポキシ樹脂塗装）によるものとし、塗装厚は0.5mm以上とする。
　工場塗覆装：溶剤形エポキシ樹脂塗装
　現場塗覆装：溶剤形エポキシ樹脂塗装

　3) レジューサーの塗装
　レジューサーの塗装について、工場外面塗装は、JIS K 5552(ジンクリッチプライマー)とする。
　工場内面塗装は、エポキシ樹脂系プライマー、現地にて内面溶剤形エポキシ樹脂塗装とする。

　4) 鋼継ぎ輪の塗装
　鋼継ぎ輪の塗装について、工場外面塗装は、ポリウレタンプライマー、現地にてジョイントコートとする。
　工場内面塗装は、エポキシ樹脂系プライマー、現地にて内面溶剤形エポキシ樹脂塗装とする。

承認		審査		設計	
工区名					
名　称	異形管詳細図(1/2)　縮尺：図示				
登録番号		整理番号			
独立行政法人水資源機構筑後川下流総合管理所					

異形管詳細図(2/2)

S=1:2

普通鋼管（既設管内）

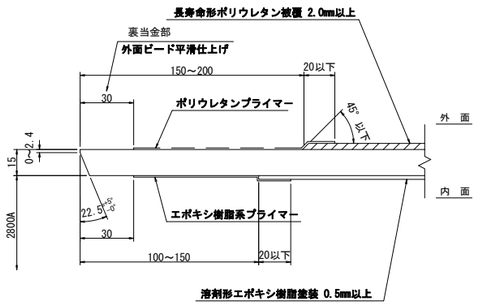

普通鋼管（立坑内）

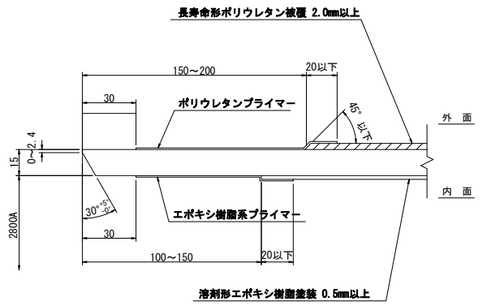

普通鋼管（鋼継ぎ輪設置部）

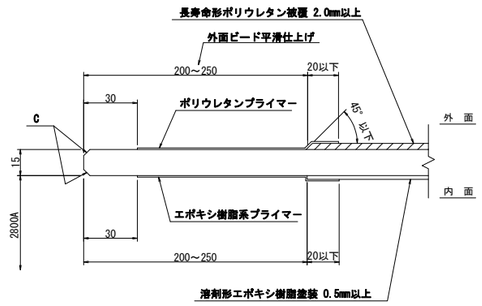

鋼継ぎ輪

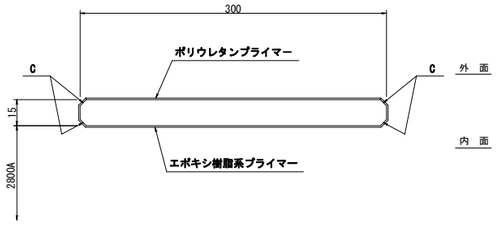

普通鋼管 レジューサー

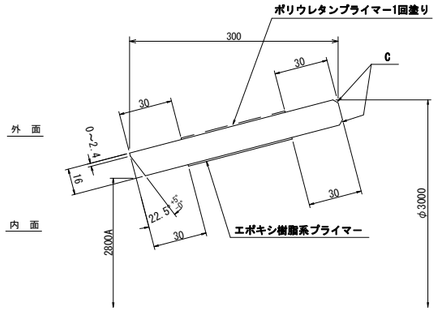

注 意 事 項

1. 適用
   この図面は、総合対策筑後導水路三潴地区管水路更新実施設計業務の異形管詳細図（2/2）に適用する。

2. 単位
   測点、標高及び延長等は、m単位で示し、構造寸法は特に示さない限りmm単位で示す。

3. 塗覆装
   1）外面塗装
   土中に埋設する塗覆装鋼管の外面塗装は、JIS G 3443-3（水輸送用塗覆装鋼管－第3部:長寿命形外面プラスチック被覆）によるものとし、被覆厚は2mm以上とする。
   なお、既設管内に配管する塗覆装鋼管の外面塗装は、JIS K 5552(ジンクリッチプライマー)によるものとし、塗装は1回塗りとする。

   2）内面塗装
   鋼管の内面塗装は、JIS G 3443-4（水輸送用塗覆装鋼管－第4部：内面エポキシ樹脂塗装）によるものとし、塗装厚は0.5mm以上とする。
   工場塗覆装：溶剤形エポキシ樹脂塗装
   現場塗覆装：溶剤形エポキシ樹脂塗装

   3）レジューサーの塗装
   レジューサーの塗装について、工場外面塗装は、ポリウレタンプライマー、現地にてジョイントコートとする。
   工場内面塗装は、エポキシ樹脂系プライマー、現地にて内面溶剤形エポキシ樹脂塗装とする。

   4）鋼継ぎ輪の塗装
   鋼継ぎ輪の塗装について、工場外面塗装は、ポリウレタンプライマー、現地にてジョイントコートとする。
   工場内面塗装は、エポキシ樹脂系プライマー、現地にて内面溶剤形エポキシ樹脂塗装とする。

承認		審査		設計	

工区名

名 称
異形管詳細図(2/2)
縮尺：S=1/2

登録番号 | 整理番号

独立行政法人水資源機構筑後川下流総合管理所

巻込鋼管標準製作図(1/2)

全 体 図

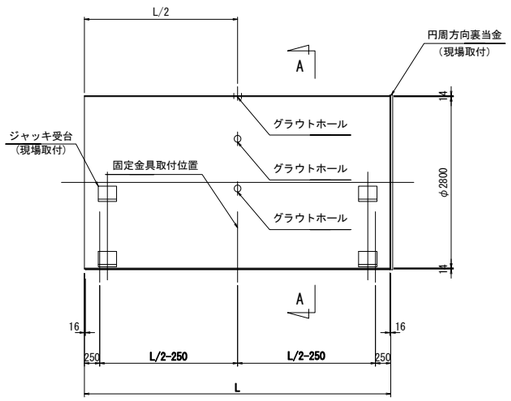

A-A断面図

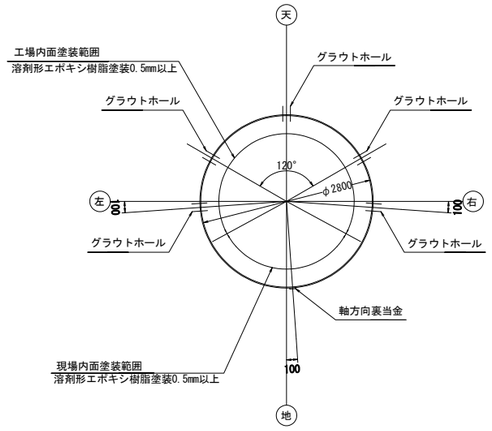

工場仕上り断面

(巻込状態)

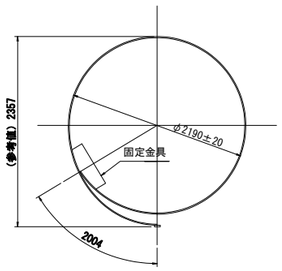

円周方向裏当金詳細図

(現場取付) 二つ割

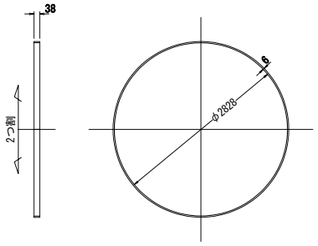

注 意 事 項

1. 適用
   この図面は、総合対策筑後導水路荒木・三潴地区 管水路更新実施設計業務の巻込鋼管標準製作図(1/2)に適用する。

2. 単位
   測点、標高及び延長等は、m単位で示し、構造寸法は特に示さない限りmm単位で示す。

3. 管種
   1) STW400とは、JIS G 3443-1（水輸送用塗覆装鋼管直管）及びJIS G 3443-2（水輸送用塗覆装鋼管異形管）に準拠して製作した鋼管を示し、異形管に使用する原管の材料は監督員の承諾を得るものとする。
   2) SS400とは、一般構造用圧延鋼材を使用し、SM490とは、溶接構造用圧延鋼材を使用し、JIS G 3443-1(水輸送用塗覆装鋼管直管)及びJIS G 3443-2(水輸送用塗覆装鋼管異形管)に準拠して製作した鋼管を示す。

4. 塗覆装
   1) 外面塗装
   土中に埋設する塗覆装鋼管の外面塗装は、JIS G 3443-3（水輸送用塗覆装鋼管－第3部:長寿命形外面プラスチック被覆）によるものとし、被覆厚は2mm以上とする。
   なお、既設管内に配管する塗覆装鋼管の外面塗装は、JIS K 5552(ジンクリッチプライマー)によるものとし、塗装は1回塗りとする。

   2) 内面塗装
   鋼管の内面塗装は、JIS G 3443-4（水輸送用塗覆装鋼管－第4部：内面エポキシ樹脂塗装）によるものとし、塗装厚は0.5mm以上とする。
   工場塗覆装：溶剤形エポキシ樹脂塗装
   現場塗覆装：溶剤形エポキシ樹脂塗装

5. 巻込鋼管
   端部グラウトホール設置管は管端より350mmの位置に設置する。

6. ジャッキ受台取付
   現場取付とする。

7. 固定金具
   安全に製作できるように、製作工場にて形状・寸法を調整する。

内面塗装範囲

S=NONE

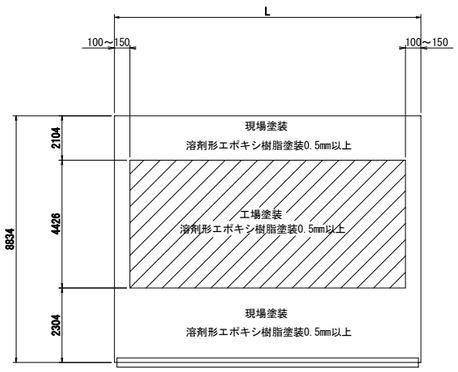

裏当金取付詳細図

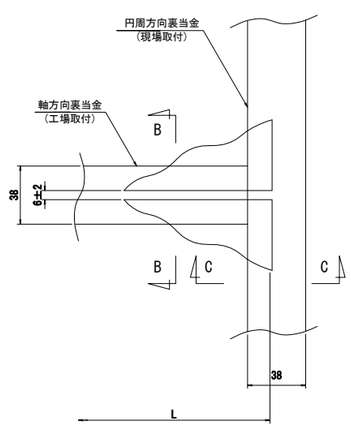

プラグ・ソケット詳細図

S=NONE

グラウトホール

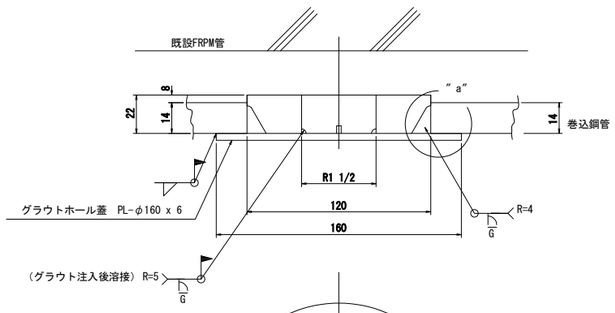

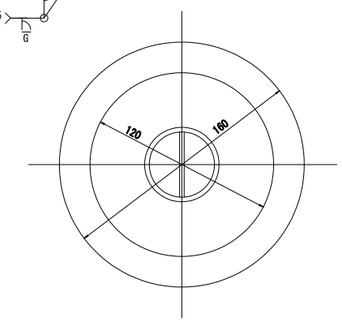

" a" 部詳細図

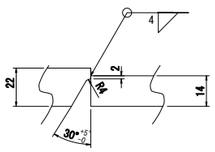

管端開先加工及び塗装詳細図

管軸方向

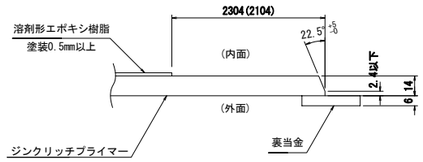

円周方向

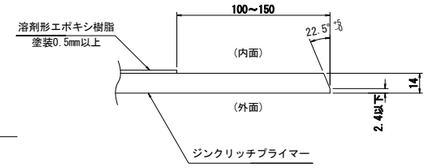

ジャッキ受台取付詳細図

取付数： 2 ケ所/本

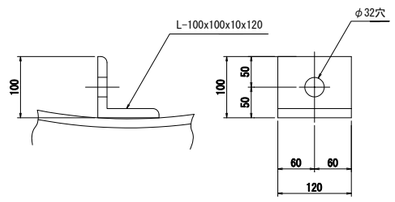

固定金具詳細図

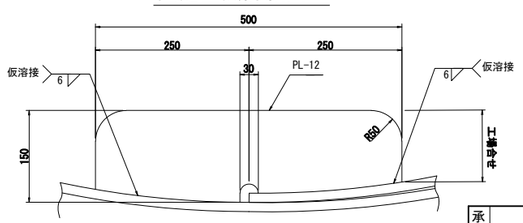

取付数

L	ヶ所／本
800 未満	1
800 以上～3000 未満	2
3000 以上	3

B－B断面図

(軸方向裏当金)

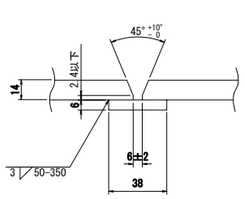

C－C断面図

(円周方向裏当金)

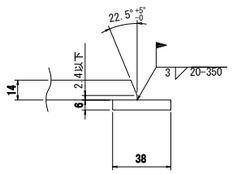

承認		審査		設計	

工区名

名 称
巻込鋼管標準製作図(1/2)
縮尺：NOSCALE

登録番号 | 整理番号 —

独立行政法人水資源機構筑後川下流総合管理所

巻込鋼管標準製作図(2/2)

全 体 図

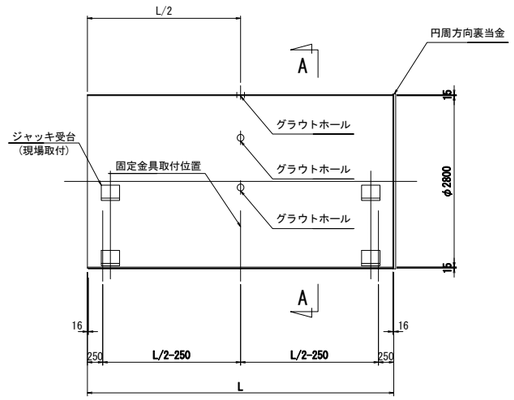

A-A断面図

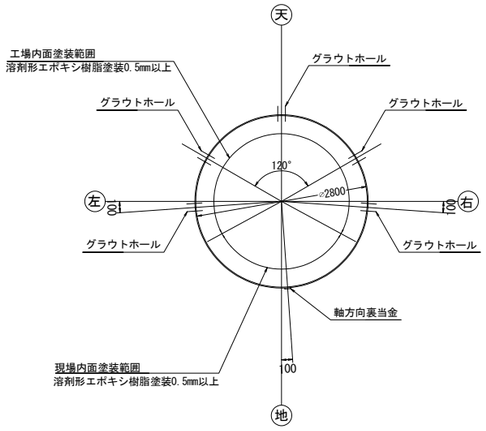

工場仕上り断面

(巻込状態)

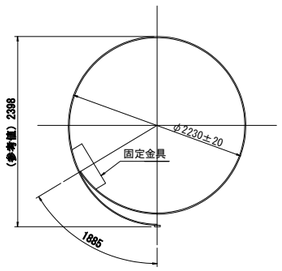

円周方向裏当金詳細図

(現場取付) 二つ割

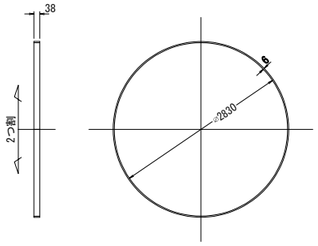

注 意 事 項

1. 適用
   この図面は、総合対策筑後導水路荒木・三潴地区 管水路更新実施設計業務の巻込鋼管標準製作図(2/2)に適用する。

2. 単位
   測点、標高及び延長等は、m単位で示し、構造寸法は特に示さない限り㎜単位で示す。

3. 管種
   1) STW400とは、JIS G 3443-1（水輸送用塗覆装鋼管直管）及びJIS G 3443-2（水輸送用塗覆装鋼管異形管）に準拠して製作した鋼管を示し、異形管に使用する原管の材料は監督員の承諾を得るものとする。
   2) SS400とは、一般構造用圧延鋼材を使用し、
   SM490とは、溶接構造用圧延鋼材を使用し、
   JIS G 3443-1(水輸送用塗覆装鋼管直管)及び
   JIS G 3443-2(水輸送用塗覆装鋼管異形管)に準拠して製作した鋼管を示す。

4. 塗覆装
   1) 外面塗装
   土中に埋設する塗覆装鋼管の外面塗装は、JIS G 3443-3（水輸送用塗覆装鋼管－第3部:長寿命形外面プラスチック被覆）によるものとし、被覆厚は2mm以上とする。
   なお、既設管内に配管する塗覆装鋼管の外面塗装は、JIS K 5552(ジンクリッチプライマー)によるものとし、塗装は1回塗りとする。

   2) 内面塗装
   鋼管の内面塗装は、JIS G 3443-4（水輸送用塗覆装鋼管－第4部：内面エポキシ樹脂塗装）によるものとし、塗装厚は0.5mm以上とする。
   工場塗覆装：溶剤形エポキシ樹脂塗装
   現場塗覆装：溶剤形エポキシ樹脂塗装

5. 巻込鋼管
   端部グラウトホール設置管は管端より350mmの位置に設置する。

6. ジャッキ受台取付
   現場取付とする。

7. 固定金具
   安全に製作できるように、製作工場にて形状・寸法を調整する。

内面塗装範囲

S=NONE

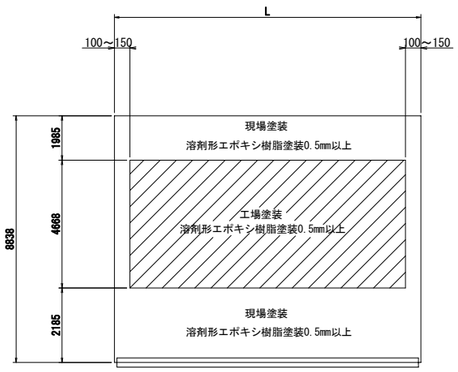

裏当金取付詳細図

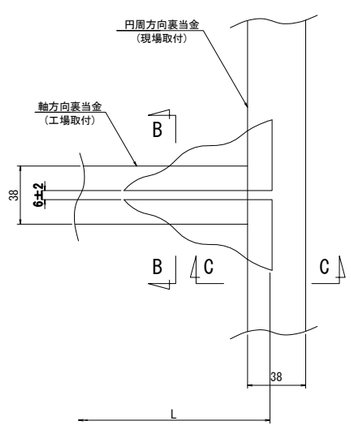

プラグ・ソケット詳細図

S=NONE

グラウトホール

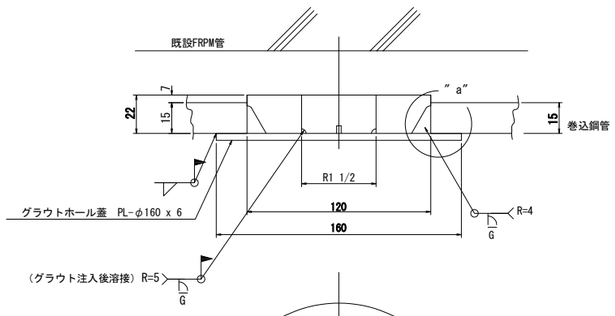

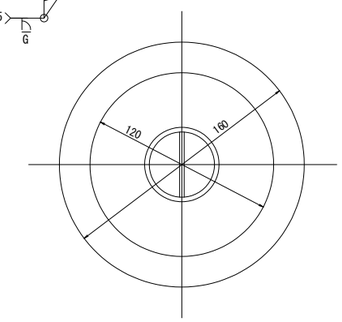

" a" 部詳細図

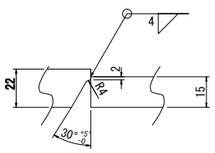

管端開先加工及び塗装詳細図

管軸方向

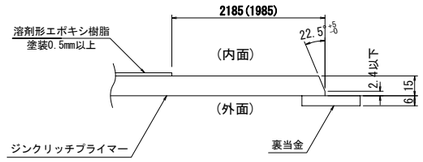

円周方向

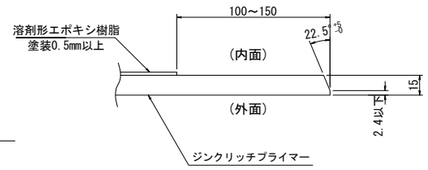

ジャッキ受台取付詳細図

取付数 ： 2 ケ所/本

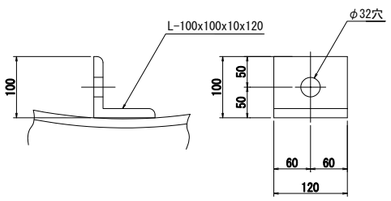

固定金具詳細図

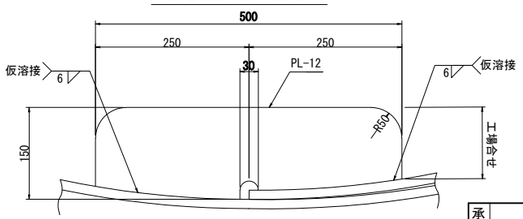

取付数

L	ケ所／本
800 未満	1
800 以上～3000 未満	2
3000 以上	3

B－B断面図

(軸方向裏当金)

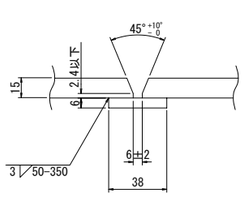

C－C断面図

(円周方向裏当金)

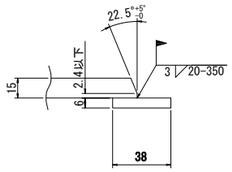

承認		審査		設計	
工区名					
名 称	巻込鋼管標準製作図(2/2) 縮尺：NOSCALE				
登録番号		整理番号	—		
独立行政法人水資源機構筑後川下流総合管理所					

仮設計画図(1/2)

平 面 図
S=1:500

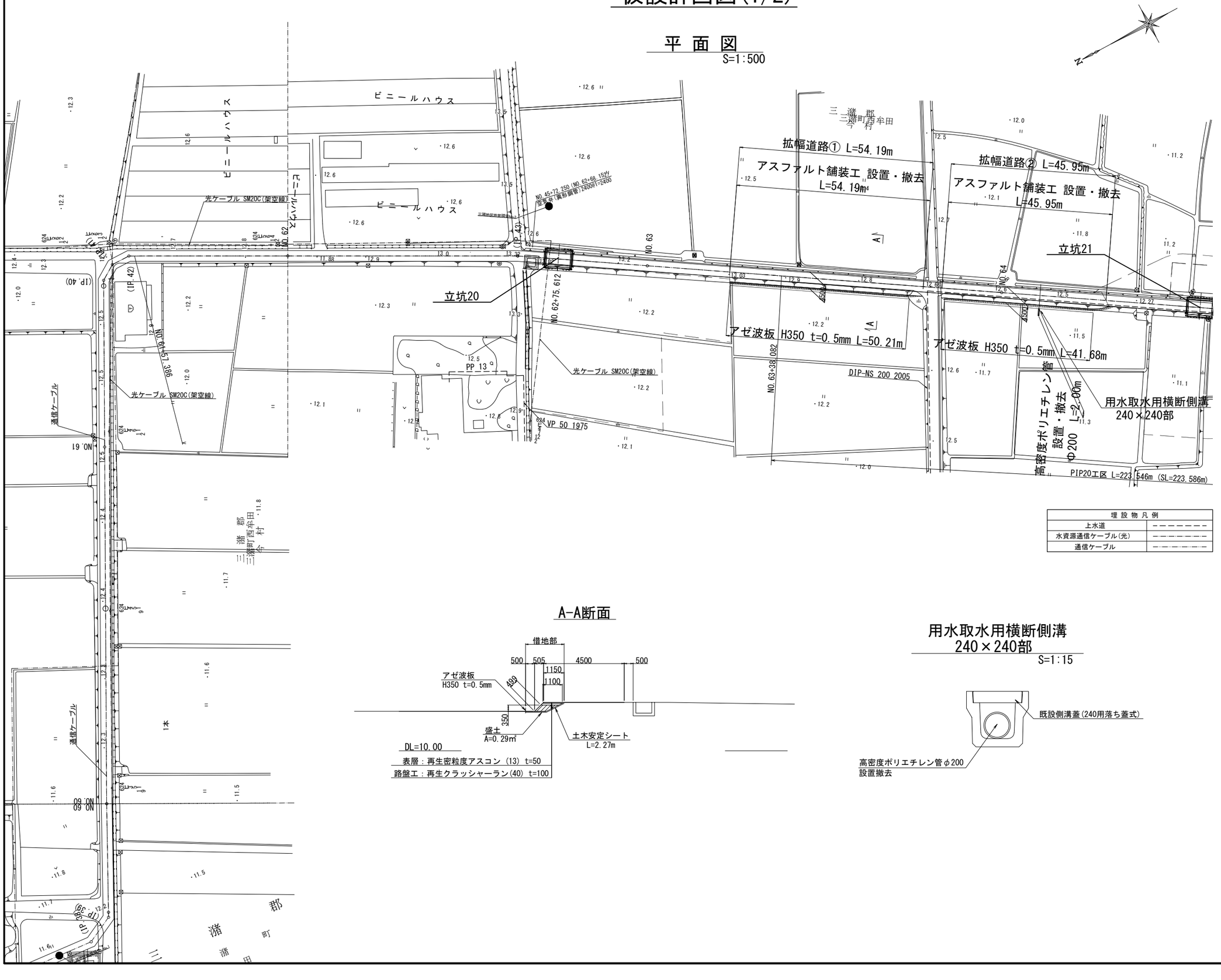

埋 設 物 凡 例

上水道	― ― ― ― ― ―
水資源通信ケーブル(光)	―・―・―・―・―
通信ケーブル	―・―・―・―・―

A-A断面

用水取水用横断側溝
240×240部
S=1:15

注 意 事 項

1. 適用
この図面は、総合対策筑後導水路荒木・三潴地区管水路更新実施設計業務の仮設計画図(1/2)に適用する。

2. 単位
測点、標高及び延長等は、m単位で示し、構造寸法は特に示さない限りmm単位で示す。

承認		審査		設計	
工区名					
名称	仮設計画図(1/2) 縮尺:図示				
登録番号		整理番号			
独立行政法人水資源機構筑後川下流総合管理所					

仮設計画図(2/2)

平 面 図
S=1:500

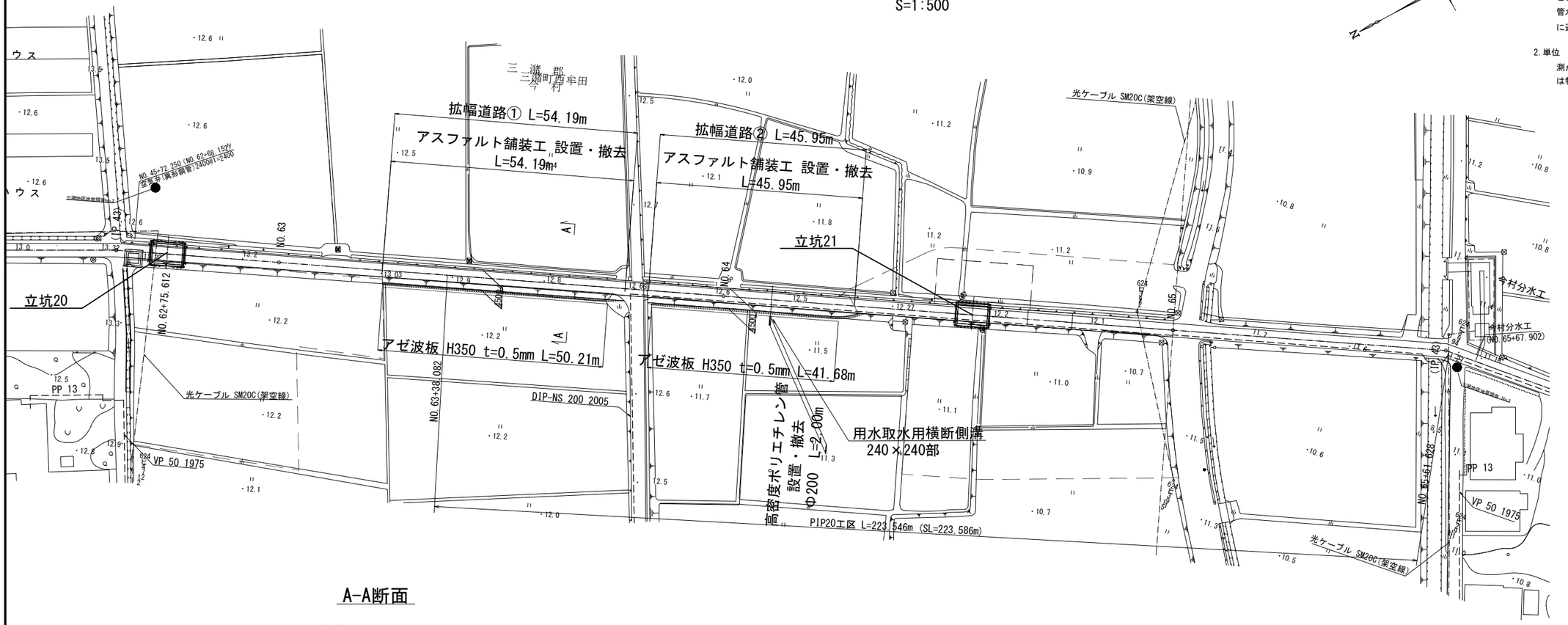

A-A断面

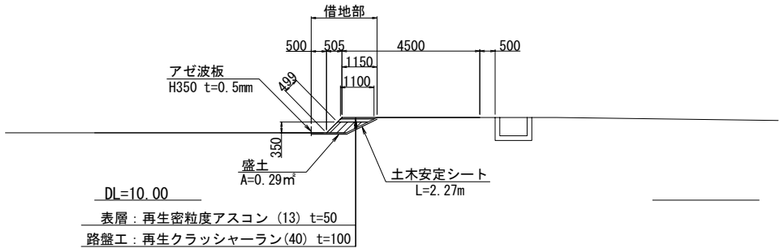

用水取水用横断側溝 240×240部
S=1:15

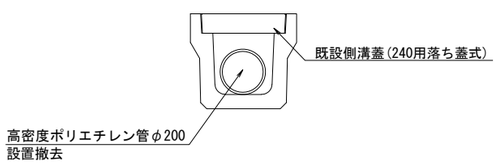

注 意 事 項

1. 適用
この図面は、総合対策筑後導水路荒木・三潴地区管水路更新実施設計業務の仮設計画図(2/2)に適用する。

2. 単位
測点、標高及び延長等は、m単位で示し、構造寸法は特に示さない限りmm単位で示す。

埋 設 物 凡 例	
上水道	― ― ― ― ― ―
水資源通信ケーブル(光)	―・―・―・―・―
通信ケーブル	―・―・―・―・―

承認		審査		設計	

工区名

名 称
仮設計画図(2/2)
縮尺：図示

登録番号	整理番号

独立行政法人水資源機構筑後川下流総合管理所

（参考図）管割図(1/2)

S=1:100

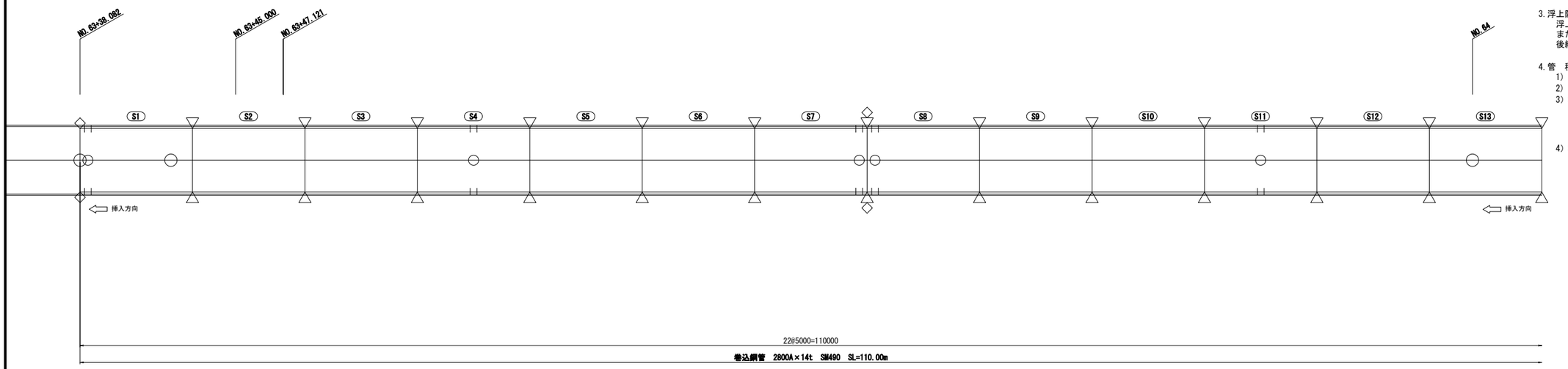

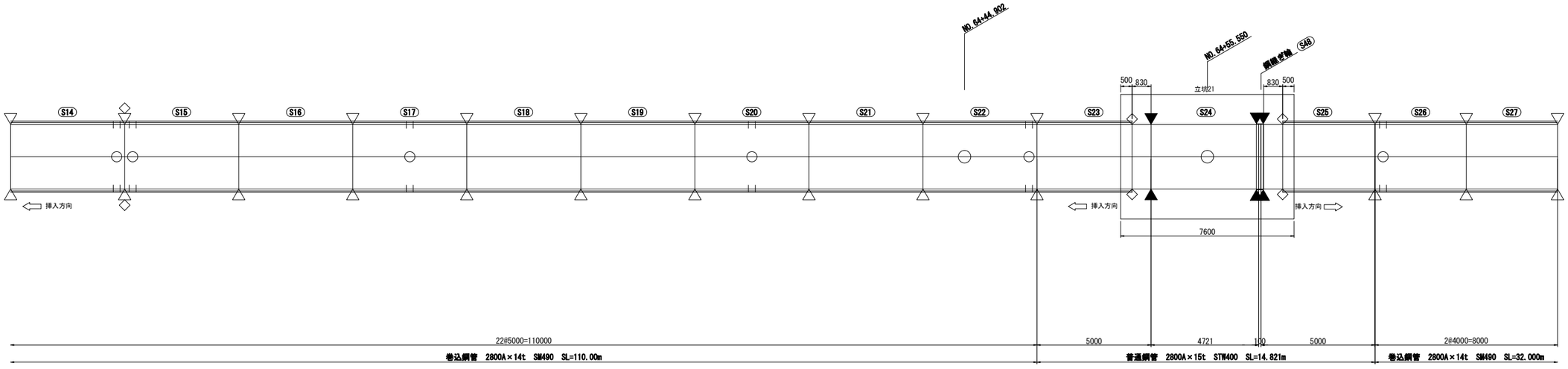

注意事項

1. 適用
   この図面は、総合対策筑後導水路三潴工区管水路更新実施設計業務の（参考図）管割図(1/2)に適用する。

2. 単位
   測点、標高及び延長等は、m単位で示し、構造寸法は特に示さない限りmm単位で示す。

3. 浮上防止構造の配置
   浮上防止構造の配置は、管円周方向の溶接個所と同じとする。
   また、最初の1本目のみは始点、終点側の2セット/本、
   後続管は1セット/本とする。

4. 管　種
   1)　呼び径2800Aは、内径2800mmを示す。
   2)　SLは管心長を示す。
   3) STW400とは、JIS G 3443-1（水輸送用塗覆装鋼管直管）及びJIS G 3443-2（水輸送用塗覆装鋼管異形管）に準拠して製作した鋼管を示し、異形管に使用する原管の材料は監督員の承諾を得るものとする。
   4) SM490とは、溶接構造用圧延鋼材を使用し、JIS G 3443-1(水輸送用塗覆装鋼管直管)及びJIS G 3443-2(水輸送用塗覆装鋼管異形管)に準拠して製作した鋼管を示す。

凡　例

	グラウトホール
	裏当溶接
	内外面溶接
	グラウト止め（N=7箇所）
	テーパー箇所

承認		審査		設計	
工区名					
名　称	（参考図）管割図(1/2)　縮尺:1/100				
登録番号		整理番号	—		
独立行政法人水資源機構筑後川下流総合管理所					

（参考図）管割図(2/2)

S=1:100

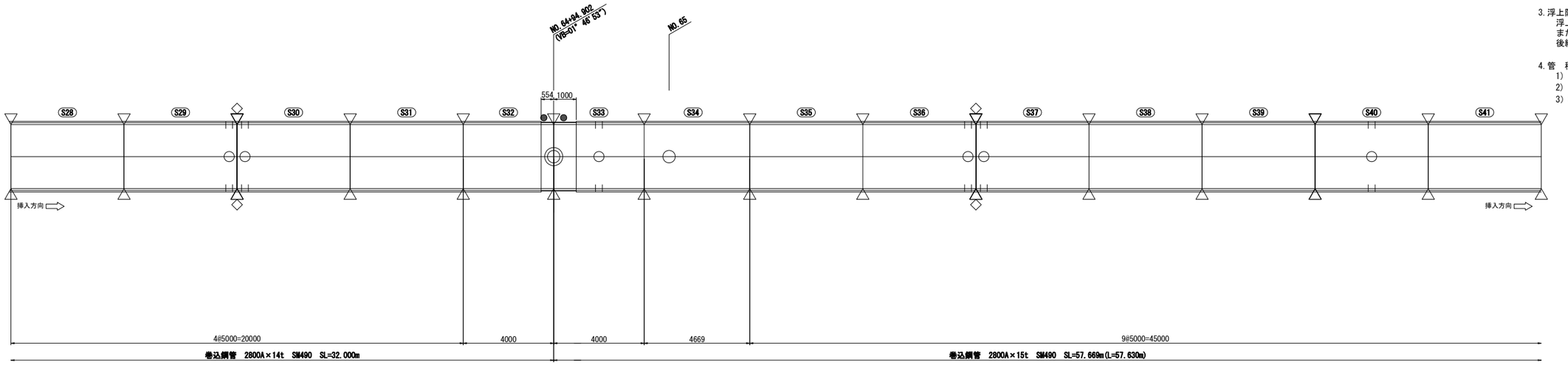

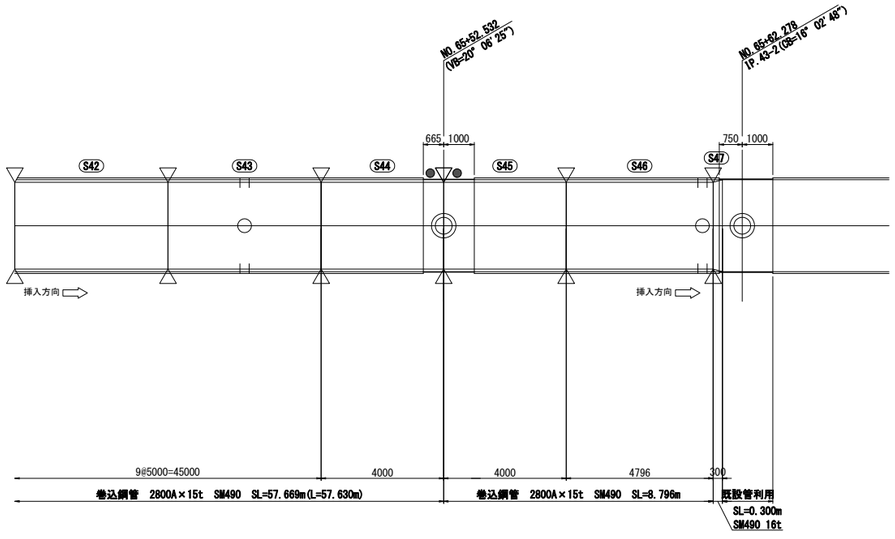

注意事項

1. 適用
   この図面は、総合対策筑後導水路三潴工区管水路更新実施設計業務の（参考図）管割図(2/2)に適用する。

2. 単位
   測点、標高及び延長等は、m単位で示し、構造寸法は特に示さない限りmm単位で示す。

3. 浮上防止構造の配置
   浮上防止構造の配置は、管円周方向の溶接個所と同じとする。
   また、最初の1本目のみは始点、終点側の2セット/本、
   後続管は1セット/本とする。

4. 管　種
   1) 呼び径2800Aは、内径2800mmを示す。
   2) SLは管心長を示す。
   3) SM490とは、溶接構造用圧延鋼材を使用し、
      JIS G 3443-1(水輸送用塗覆装鋼管直管)及び
      JIS G 3443-2(水輸送用塗覆装鋼管異形管)に準拠して
      製作した鋼管を示す。

凡　例

	グラウトホール
	裏当溶接
	内外面溶接
	グラウト止め (N=7箇所)
	テーパー箇所

承認		審査		設計	
工区名					
名　称	（参考図）管割図(2/2) 縮尺:1/100				
登録番号		整理番号	—		
独立行政法人水資源機構筑後川下流総合管理所					

（参考図）浮上防止構造図

S=1/15

断 面 図

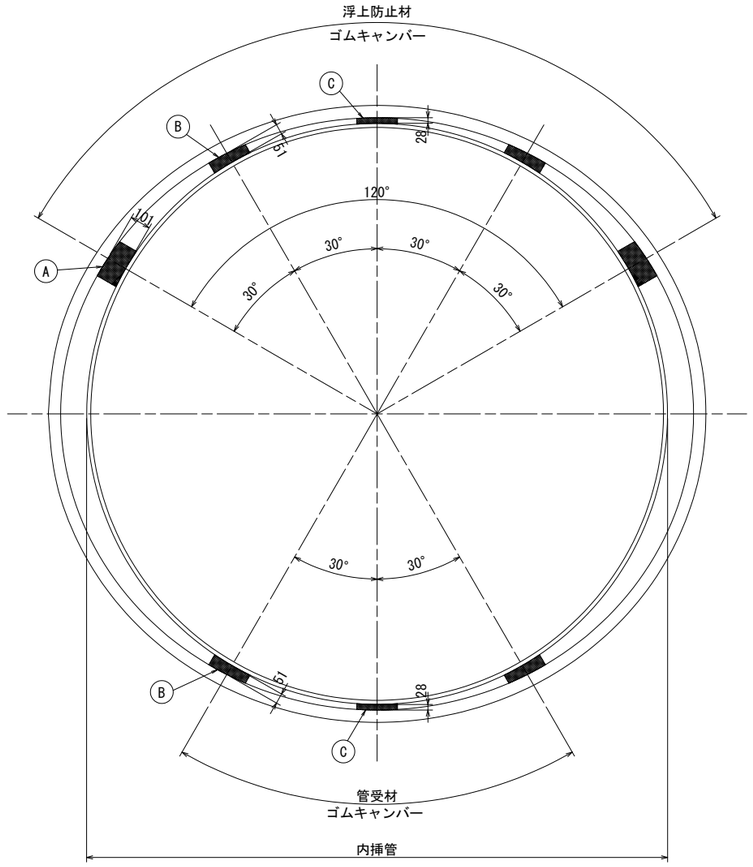

管受材詳細図

S=1/5

A 管受材

1箇所2セット設置

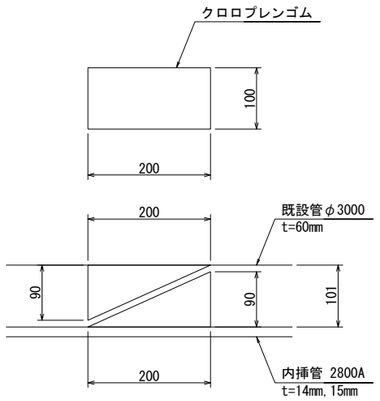

B 管受材

1箇所4セット設置

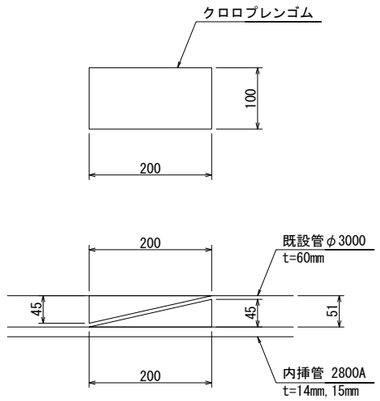

C 管受材

1箇所2セット設置

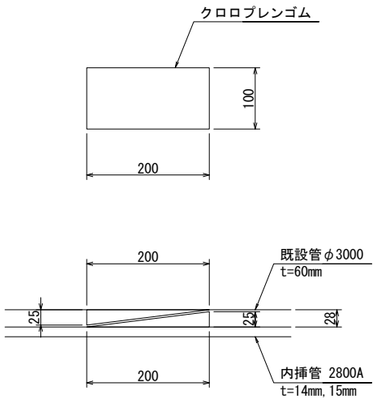

グラウト止め

S=NONE

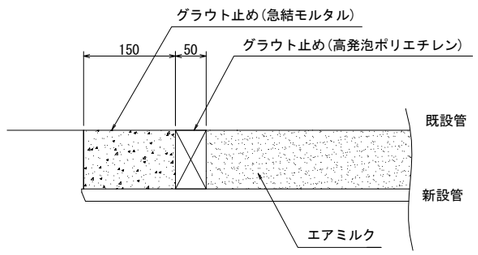

注 意 事 項

1. 適用

この図面は、総合対策筑後導水路三潴工区管水路更新実施設計業務の（参考図）浮上防止構造図に適用する。

2. 単位

測点、標高及び延長等は、m単位で示し、構造寸法は特に示さない限りmm単位で示す。

承認		審査		設計	

工区名

名 称

（参考図）浮上防止構造図

縮尺：図示

登録番号	整理番号

独立行政法人水資源機構筑後川下流総合管理所