次のとおり歩掛参考見積を募集します。

独立行政法人水資源機構
木曽川中下流用水総合管理所長　津曲　孝一
（公印省略）

１．目的

この参考見積の依頼は、独立行政法人水資源機構で予定している工事の積算の参考とするための見積を依頼するものです。

２．参考見積書の提出等

参考見積書は、次に従い提出してください。

（１）参考見積書は、項目毎に必要な金額を記載して提出して下さい。なお、参考見積書の様式は問いませんが、見積仕様書に示す、項目毎に必要な金額がわかるように記載願います。

（２）提出期間：令和８年７月 14 日（火）から令和８年７月 21 日（火）　まで
持参する場合は、上記期間の土曜日、日曜日及び祝日を除く毎日、
午前１０時から午後１６時まで

（３）提出先

独立行政法人水資源機構　木曽川中下流用水総合管理所長　宛
【担当】木曽川中下流用水総合管理所　工務課
〒４９５－００３６　愛知県稲沢市祖父江町馬飼寺東２６－１
TEL ０５８７－９７－３７１０　　FAX ０５８７－９７－１４８２

（４）提出方法

書面は持参、郵送、ファクシミリ又は電子メール（社印があること）により提出するものとします。

３．参考見積内容

（１）作業内容

見積仕様書に示す内容とします。

（２）参考見積徴収範囲

「作業内容」を実施するために必要な単価と労務人数を徴収します。

４．依頼書に対する質問

この依頼書に対する質問がある場合においては、次に従い、書面（様式は自由）によ

り提出してください。

（１）提出期間：令和８年７月７日（火）から令和８年７月 13 日（月）まで
持参する場合は、上記期間の土曜日、日曜日及び祝日を除く毎日、
午前１０時から午後１６時まで

（２）提出場所：２．（３）に同じ。

（３）提出方法：２．（４）に同じ。

５．質問に対する回答

質問に対する回答書は、次のとおり送信します。

（１）送信期間：令和８年７月 14 日（火）

（２）送信方法：ＦＡＸにより送信します。

６．参考見積書作成及び提出に要する費用

参考見積提出者の負担とします。

７．ヒアリング

提出していただいた参考見積書についてヒアリングを実施することがあります。

８．その他

（１）送付資料の電子データを希望される場合は、メールアドレスをお知らせ下さい。

（２）この参考見積書をご提出いただいたことで、業務の指名又は競争参加資格をお約束するものではありません。

（３）ご提出いただいた参考見積書は、積算の目的以外には使用いたしません。

－　以　上　－

海部幹線水路ゲート整備工事（仮称）

見　積　仕　様　書

令和８年７月

独立行政法人水資源機構

木曽川中下流用水総合管理所

第１章　　総　　則

１－１　適　　用

この見積仕様書は、海部幹線水路ゲート整備工事（仮称）を発注するにあたり、積算の参考とするため、海部幹線水路に設置されたゲート設備の資材単価、労務工数の調査に適用します。

１－２　概　　要

対象ゲート及び整備内容は次のとおりです。

１．飛島調節堰ゲート
　（１）扉体整備
　（２）開閉装置整備
　（３）機側操作盤整備
　（４）付帯設備
２．筏川取水場分水口ゲート
　（１）機側操作盤整備
３．十四山調節堰ゲート
　（１）機側操作盤整備
４．内佐屋調節堰ゲート
　（１）機側操作盤更新
５．光西調節堰ゲート
　（１）機側操作盤更新

１－３　工事場所

１．愛知県海部郡飛島村大字重宝字葭野地先	飛島調節堰ゲート
２．愛知県海部郡飛島村大字重宝字葭野地内	筏川取水場分水口ゲート
３．愛知県弥富市鳥ケ地地先	十四山調節堰ゲート
４．愛知県愛西市宮地町東田面	内佐屋分水口ゲート
５．愛知県愛西市赤目町東流作	光西分水口ゲート

第２章　　飛島調節堰ゲート

２－１　現地作業条件

１．現地作業時は水路を通水状態とします。ゲートを全閉にする必要があるときは水路底部に枕木等の設置またはチェーンブロック等で扉体を吊ることで通水できるようにします。なお、扉体を取外して整備することもできます。

２－２　扉体整備

１．扉体整備として次表の主ローラ及びサイドローラの新規製作及び取替をします。

名称	規格	数量	備考
主ローラ	SC450,φ210	4	ローラ軸、ブッシュ等含む
サイドローラ	FC200,φ70	4	ローラ軸、ブッシュ等含む

２－３　開閉装置整備

１．バルブコントロール(SMB-0,日本ギア工業(株))のメーカ指定のＢ級点検をします。Ｂ級点検時に次表の部品取替をします。

名称	規格	単位	数量	備考
ギアドリミットスイッチ	SMB-0 用、4TR4G	個	1	
トルクスイッチ	SMB-0 用、ロータリー型	個	1	
スペースヒータ	SMB-0 用	個	1	
配線材	SMB-0 用	台分	1	
シール材	SMB-0 用	台分	1	

２－４　機側操作盤整備

１．別表「機側操作盤部品取替一覧」の部品取替をします。既設部品と同型式またはメーカ推奨の後継品への取替を基本とします。メーカ推奨の後継品がない場合は同規格部品への取替とします。型式変更による取付ネジの加工等は本見積もりに含むものとしますが、配線は長さ不足や経年劣化等により再利用できない場合は数量変更の対象とします。

２．部品取替前後でゲートの動作確認をするものとします。機側操作盤で全揚程動作させるものとします。

３．部品取替後は遠方での動作、警報確認をするものとします。遠方場所は木曽川中下流用水用水総合管理所操作室（愛知県稲沢市）とします。

２－５　付帯設備整備

１．開閉装置及び機側操作盤へアクセスする階段の取替えをします。既設階段は取外して搬出することとし、新規製作した階段を据付けるものとします。耐震計算したアンカーボルト設置を含むものとします。新規製作する階段は次表を想定していますが、階段の種類は問いません。

名称	規格	単位	数量	備考
階段	高さ約 3.4m	基	1	参考型式「安全タラップ MT-21(阿南電機)」

第３章　　筏川取水場分水口ゲート及び十四山調節堰ゲート

３－１　機側操作盤整備

１．別表「機側操作盤部品取替一覧」の部品取替をします。既設部品と同型式またはメーカ推奨の後継品への取替を基本とします。メーカ推奨の後継品がない場合は同規格部品への取替とします。型式変更による取付ネジの加工等は本見積もりに含むものとしますが、配線は長さ不足や経年劣化等により再利用できない場合は数量変更の対象とします。

２．部品取替前後で機側操作盤においてゲートの動作確認をするものとします。動作範囲は通水に影響のない範囲とします。

３．部品取替後は遠方での動作、警報確認をするものとします。遠方場所は木曽川中下流用水用水総合管理所操作室（愛知県稲沢市）とします。筏川取水場分水口ゲートは遠方接続がないため遠方確認の対象外とします。

第５章　　内佐屋分水口ゲート及び光西分水口ゲート

５－１　機側操作盤更新

１．機構が定める「機側操作盤設計指針【ゲート設備編】（令和6年4月）」に準ずるものとし、基本的な機器構成は既設を参考とします。

２．機側操作盤装備器具は以下のとおりとします。

なお、機側操作盤の設計にあたっては、以下の記載にかかわらず、設備機能に必要な器具等は装備するものとします。

項　目	内　　容	
設備名	内佐屋分水口ゲート	光西分水口ゲート
モータ出力	1.5kW×2門 0.75kW×2門	0.75kW×4門
形式	屋外閉鎖自立形	
寸法	W1000×D600×H2,350程度	
数量	1面	1面
材質	ステンレス鋼板	
装備器具名	・電圧計 ・電流計 ・開度表示 ・状態、故障集合表示灯 ・押釦スイッチ ・運転時間計及び度数計 ・屋外コンセント ・その他必要なもの	

３．機側操作盤の配線は、端子台等で配線を取り外し、機側操作盤外の配線は既設流用とします。

４．状態表示及び警報等の信号は端子台から遠方に出力可能な構造とし、既設の信号は更新後も遠方に出力されていることを確認するものとします。遠方場所は木曽川中

下流用水用水総合管理所操作室（愛知県稲沢市）とします。

５．機側操作盤据付は新たにあと施工アンカーボルトを施工し、全数に対して引張試験を行うものとします。

６．機側操作盤据付後は試運転確認として、各ゲートの動作確認及び警報確認を行うものとします。

－　以　上－

別表「機側操作盤部品取替一覧」
飛島調節堰ゲート

名称	数量	規格	既設型式	後継型式	メーカ
アレスタ	1	3φ200W	CN23232	CN5632	富士電機
運転計	1		H7ET-N-300	既設と同じ	オムロン
電磁接触器	1	AC200V	S-2XN12	S-2XT12	三菱電機
カレントコンバータ	1	SET-3A	SE-KQP2N用	既設と同じ	オムロン
盤内照明	1	100V,10W,600Hz	FC-1011GL	LC-2005(篠原電気)	オーデリック
サーキットプロテクタ	2	3A	CP30BA-1P-1M	既設と同じ	三菱電機
サーキットプロテクタ	1	5A	CP30BA-2P-1M	既設と同じ	三菱電機
サーモスイッチ	1	-30度から20度,AC200V	E5L-A3	E5L-A-30-20	オムロン
3Eリレー	1	AC200V	SE-KQP2N	既設と同じ	オムロン
集合表示灯	1		LC30N-0209	LC30N-0209	idec
進相コンデンサ	1	20μF	FF2020TX	既設と同じ	指月電機
スペースヒータ	1	200V,100W	SHC-2210	SHC2-2210	篠原電気
零相変流器	1		ZT-15B	既設と同じ	三菱電機
タイマ	4	AC200V,30sec	H3Y-2	H3Y-2	オムロン
チャイム	1		EB157M	BD-100A(パトライト)	松下
電圧計	1	AC,0～3OOV	LS-100NAV	既設と同じ	三菱電機
電磁接触器	1	AC200V	S-N12	S-T12	三菱電機
電流計	1		YS-206NAA	既設と同じ	三菱電機
ノーヒューズブレーカ	1	2P,10A	NF30-CS	NF30-FA	三菱電機
ノーヒューズブレーカ	1	3P,15A	NF30-CS	NF30-FA	三菱電機
ノーヒューズブレーカ	1	3P,10A, SHT,AL,SLT	NF30-SP	NF32-SV	三菱電機
パワーサプライ	1		S82J-05024D	S8FS-G05024CD	オムロン
補助リレー	28	AC200	MY-4N	既設と同じ	オムロン
漏電リレー	1	30mA	NV-ZA	NV-ZAA	三菱電機

別表「機側操作盤部品取替一覧」
筏川取水場分水ロゲート

名称	数量	規格	既設型式	後継型式	メーカ
漏電アラーム遮断機	1	3P,50/20AT,SHT/ECA付	NF50-ZCP	NF63-ZCV	三菱電機
配線用遮断機	1	3P,30/10AT,AL・SHT付	NF30-KC	既設と同じ	三菱電機
配線用遮断機	1	2P,30/10AT,SHT付	NF30-KC	既設と同じ	三菱電機
サーキットプロテクタ	4	2P,30/3AT	CP-BA	既設と同じ	三菱電機
サーキットプロテクタ	4	2P,0/5AT	CP-BA	既設と同じ	三菱電機
電源用アレスタ	1		FST-320	CN5632	富士電機
電磁接触器	1		SC-05RM	SC12XAR	富士電機
補助接点ユニット	2		SZ-A22	既設と同じ	富士電機
コイルサージ吸収ユニット	2		SZ-Z2	既設と同じ	富士電機
接点溶着接点ユニット	1		SZ-BW2A	既設と同じ	富士電機
進相コンデンサ	1	200V,200μF	MG-2	後継品なし	三菱電機
交流電圧計	1		LS-110NAV-300V-BR	既設と同じ	三菱電機
交流電流計	1		LS-110NAA-5A-5/5A-BR	既設と同じ	三菱電機
計器用変流器	1	5A/5A	CW-5LP	既設と同じ	三菱電機
集合表示灯	1		SLC30N-0307-DD2FB	既設と同じ	idec
3Eリレー	1		SE-KP2N	既設と同じ	オムロン
カレントコンバータ	1		SET-3A	既設と同じ	オムロン
補助リレー	2	DC24V	MY4N	既設と同じ	オムロン
補助リレー	26	AC100V	MY4N	既設と同じ	オムロン
補助リレー	4	AC200V	MY4N	既設と同じ	オムロン
補助リレー	1	AC200V	MK2KP	既設と同じ	オムロン
アナンシェータリレー	6	AC100V	MYA-NA2	既設と同じ	オムロン
タイマ	3		H3YN-4	既設と同じ	オムロン
積算度数計	1		H7EC-NFV	既設と同じ	オムロン
積算時間計	1		H7ET-NFV	既設と同じ	オムロン
サージアブソーバ	17		ENC820D-14A	後継品なし	富士電機
サーモスイッチ	1	-30度から20度,AC200V	E5L-A3	E5L-A-30-20	オムロン
換気ファン	1		RSLP-12K	既設と同じ	日東工業
スペースヒータ	1	100V,100W	SHC-1110	SHC2-1110	篠原電気

別表「機側操作盤部品取替一覧」
十四山調節堰ゲート

名称	数量	規格	既設型式	後継型式	メーカ
アレスタ	1	3φ200W	CN23232	CN5632	富士電機
運転計	1		H7ET-N-300	既設と同じ	オムロン
電磁接触器	1	AC200V	S-2XN12	S-2XT12	三菱電機
カレントコンバータ	1	SET-3A	SE-KQP2N用	既設と同じ	オムロン
盤内照明	1	100V,10W,600Hz	FC-1011GL	LC-2005(篠原電気)	オーデリック
サーキットプロテクタ	2	3A	CP30BA-1P-1M	既設と同じ	三菱電機
サーキットプロテクタ	1	5A	CP30BA-2P-1M	既設と同じ	三菱電機
サーモスイッチ	1	-30度から20度,AC200V	E5L-A3	E5L-A-30-20	オムロン
3Eリレー	1	AC200V	SE-KQP2N	既設と同じ	オムロン
集合表示灯	1		LC30N-0209	LC30N-0209	idec
進相コンデンサ	1	30μF	FF2020TX	既設と同じ	指月電機
スペースヒータ	1	200V,100W	SHC-2210	SHC2-2210	篠原電気
零相変流器	1		ZT-15B	既設と同じ	三菱電機
タイマ	4	AC200V,30sec	H3Y-2	H3Y-2	オムロン
チャイム	1		EB157M	BD-100A(パトライト)	松下
電圧計	1	AC,0～3OOV	LS-100NAV	既設と同じ	三菱電機
電磁接触器	1	AC200V	S-N12	S-T12	三菱電機
電流計	1		YS-206NAA	既設と同じ	三菱電機
ノーヒューズブレーカ	1	2P,10A	NF30-CS	NF30-FA	三菱電機
ノーヒューズブレーカ	1	3P,20A	NF30-CS	NF30-FA	三菱電機
ノーヒューズブレーカ	1	3P,15A,SHT,AL,SLT	NF30-SP	NF32-SV	三菱電機
パワーサプライ	1		S82J-05024D	S8FS-G05024CD	オムロン
補助リレー	28	AC200	MY-4N	既設と同じ	オムロン
漏電リレー	1	30mA	NV-ZA	NV-ZAA	三菱電機

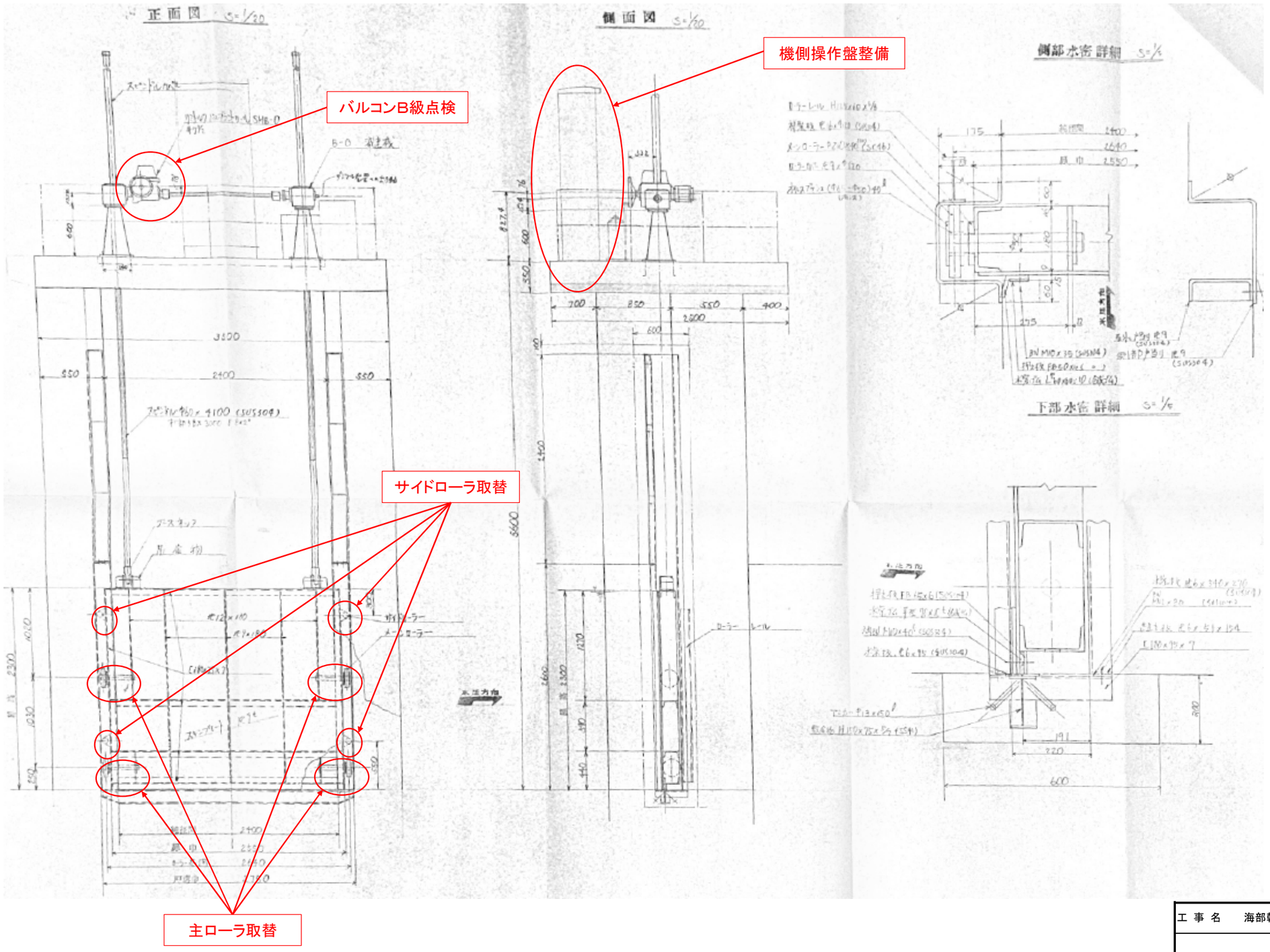

工 事 名	海部幹線水路ゲート整備工事（仮称）
名　　称	飛島調節堰ゲート　一般図
	独立行政法人水資源機構　木曽川中下流用水用水総合管理所

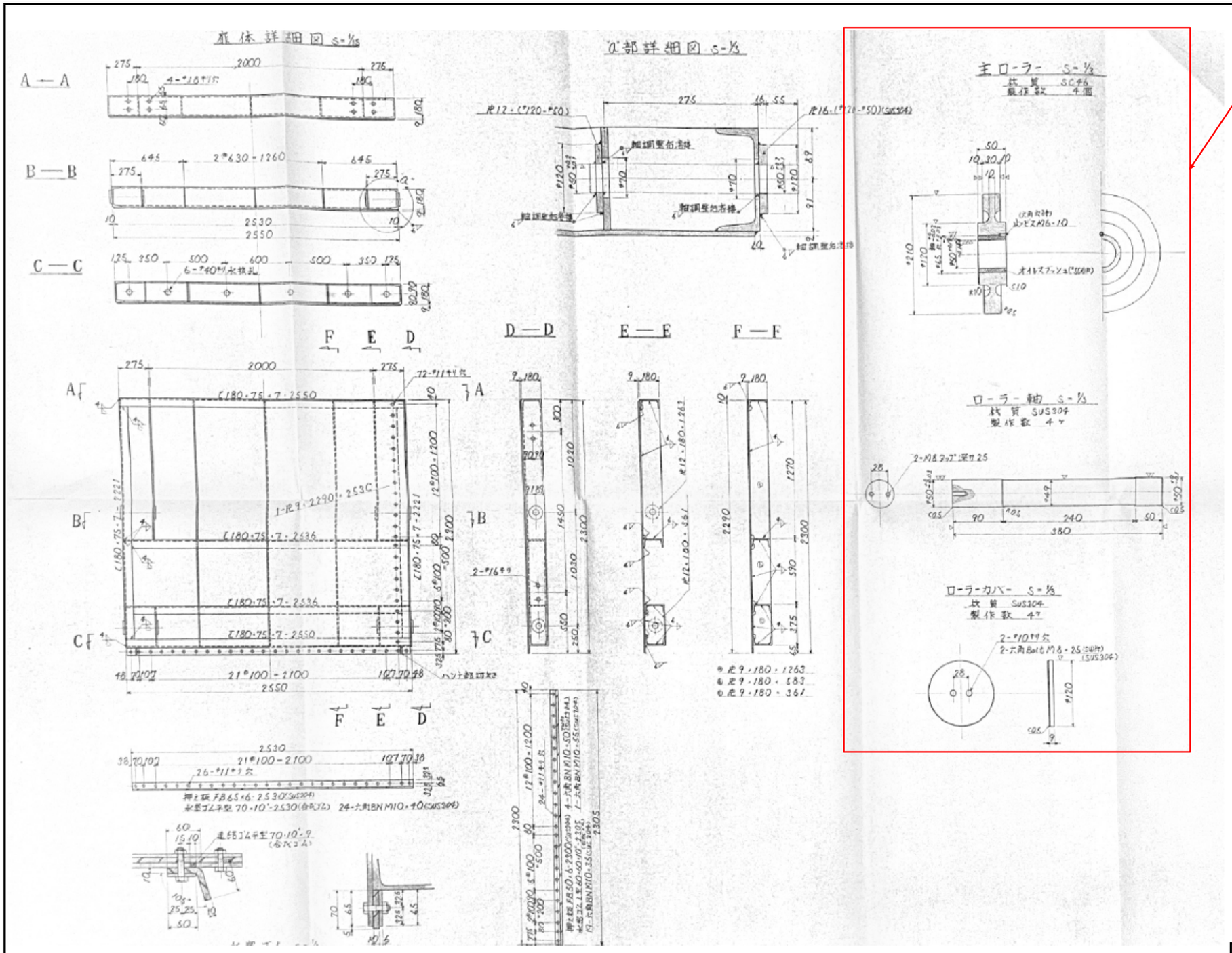

主ローラ

工 事 名	海部幹線水路ゲート整備工事（仮称）
名　　称	飛島調節堰ゲート　扉体詳細図
	独立行政法人水資源機構　木曽川中下流用水用水総合管理所

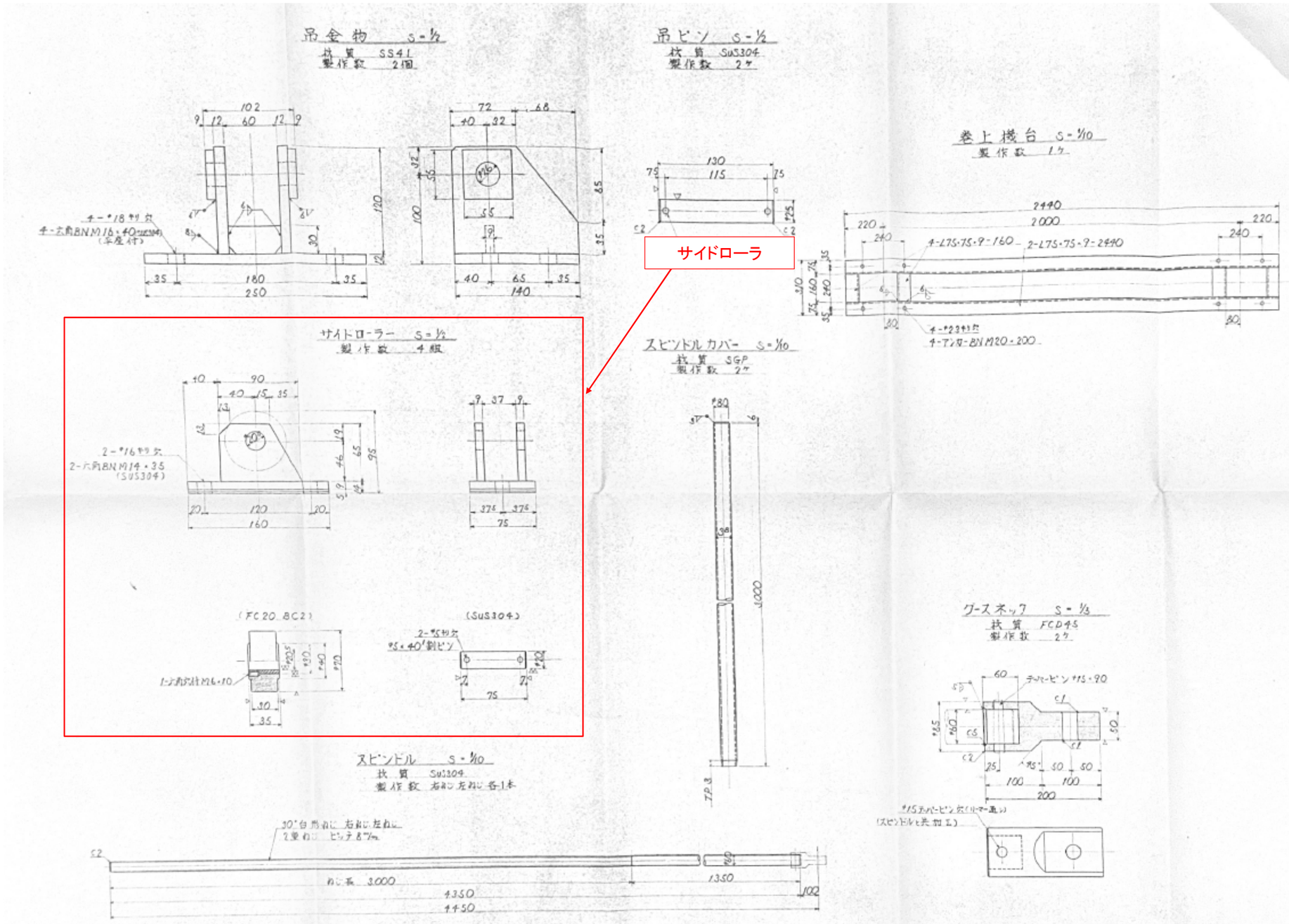

工 事 名	海部幹線水路ゲート整備工事（仮称）
名　　称	飛島調節堰ゲート　部品組立図
	独立行政法人水資源機構　木曽川中下流用水用水総合管理所

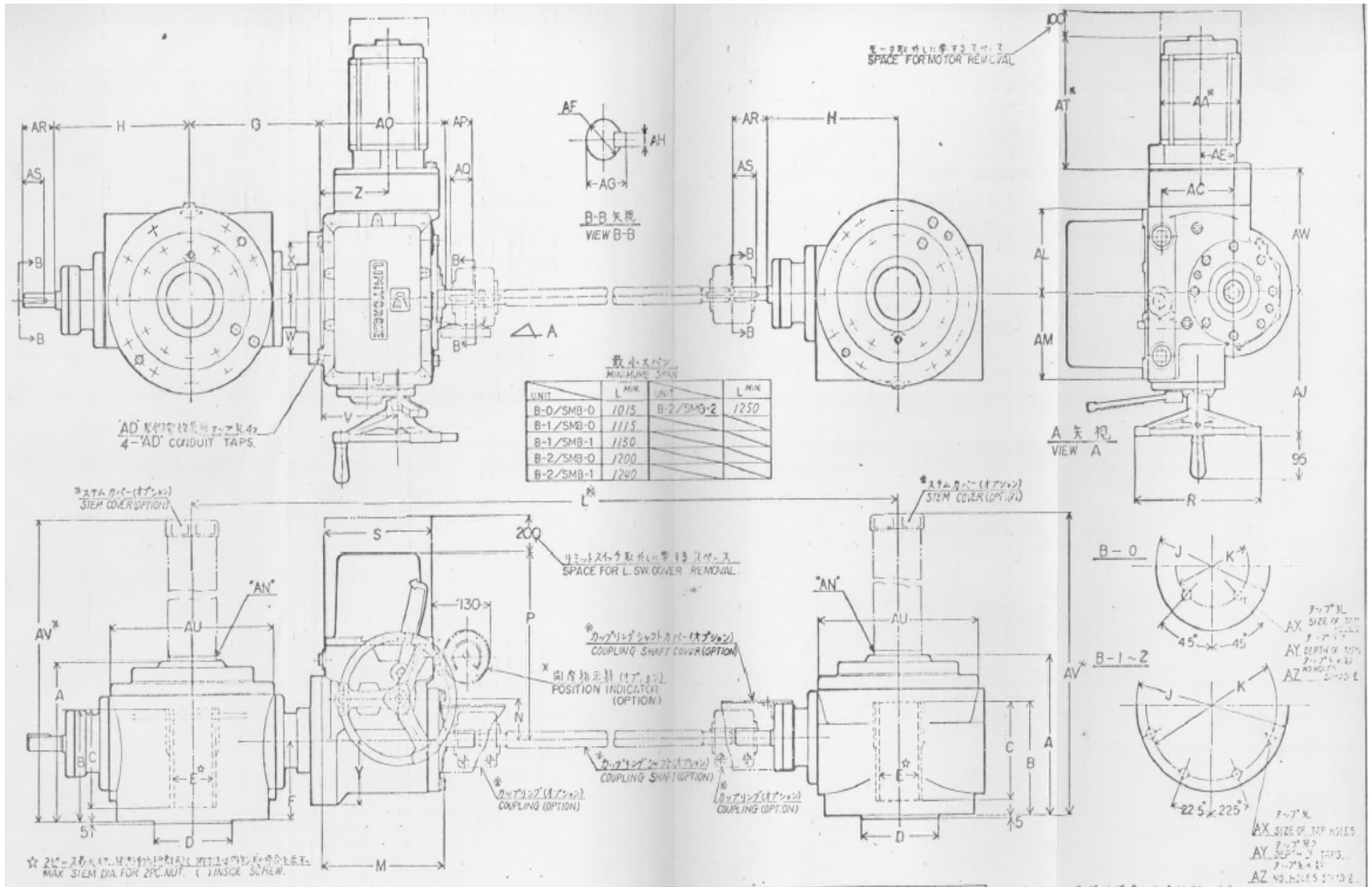

UNIT	L MIN.	UNIT	L MIN.
B-0/SMB-0	1015	B-2/SMB-2	1250
B-1/SMB-0	1115		
B-1/SMB-1	1150		
B-2/SMB-0	1200		
B-2/SMB-1	1240		

	A	B	C	D	E	F	G	H	J	K	M	N	P	R	S	V	W	X	Y	Z	AC	AD	AE	AJ	AL	AM	AN	AO	AP	AQ	AR	AS	AU	AW	AX	AY	AZ	AF	AG	AH
B-0/SMB-0	[illegible]	[illegible]	147	127	[illegible]	[illegible]	235	221	[illegible]	[illegible]	[illegible]	76	395	308	275	179	143	128	105	160	151	[illegible]	[illegible]	[illegible]	[illegible]	[illegible]	[illegible]	[illegible]	65	52	67	55	250	[illegible]	[illegible]	26	[illegible]	[illegible]	[illegible]	[illegible]
B-1/SMB-0	[illegible]	[illegible]	183	[illegible]	[illegible]	[illegible]	[illegible]	[illegible]	[illegible]	[illegible]	[illegible]	76	395	308	275	179	143	[illegible]	105	160	151	[illegible]	[illegible]	[illegible]	[illegible]	[illegible]	[illegible]	[illegible]	65	55	[illegible]	65	320	[illegible]	M16×2	26	8	[illegible]	[illegible]	[illegible]
B-1/SMB-1	[illegible]	[illegible]	183	[illegible]	[illegible]	[illegible]	[illegible]	[illegible]	[illegible]	[illegible]	[illegible]	22	421	308	275	190	136	[illegible]	145	173	176	[illegible]	86	[illegible]	190	[illegible]	[illegible]	[illegible]	65	55	[illegible]	65	320	276	M16×2	26	8	[illegible]	[illegible]	[illegible]
B-2/SMB-0	[illegible]	[illegible]	[illegible]	[illegible]	[illegible]	[illegible]	[illegible]	295	[illegible]	[illegible]	275.5	76	395	308	275	179	143	[illegible]	105	160	151	[illegible]	76	[illegible]	[illegible]	[illegible]	[illegible]	[illegible]	70	60	85	75	370	[illegible]	M20×2	29	8	[illegible]	[illegible]	[illegible]
B-2/SMB-1	[illegible]	[illegible]	[illegible]	[illegible]	[illegible]	[illegible]	[illegible]	295	[illegible]	[illegible]	[illegible]	22	421	308	275	190	136	[illegible]	145	173	176	[illegible]	86	[illegible]	190	[illegible]	[illegible]	[illegible]	70	60	85	75	370	276	M20×2	29	8	[illegible]	[illegible]	[illegible]
B-2/SMB-2	[illegible]	[illegible]	[illegible]	[illegible]	[illegible]	[illegible]	[illegible]	295	[illegible]	[illegible]	[illegible]	111	[illegible]	308	275	190	[illegible]	[illegible]	[illegible]	173	168	[illegible]	[illegible]	[illegible]	190	[illegible]	[illegible]	[illegible]	70	60	85	75	370	[illegible]	M20×2	29	8	[illegible]	[illegible]	[illegible]

工 事 名	海部幹線水路ゲート整備工事（仮称）
名　　称	飛島調節堰ゲート　バルコン図
	独立行政法人水資源機構　木曽川中下流用水用水総合管理所

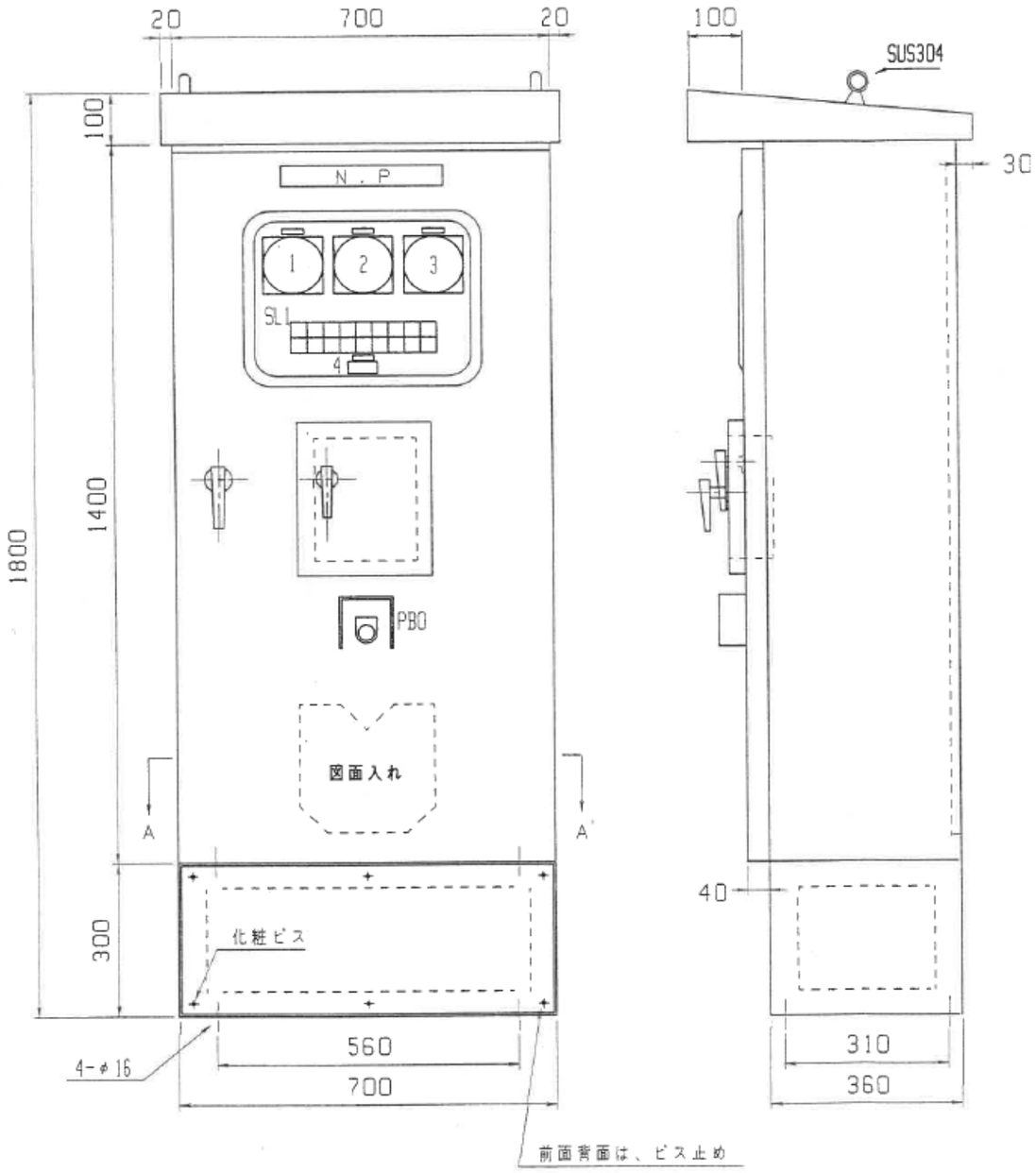

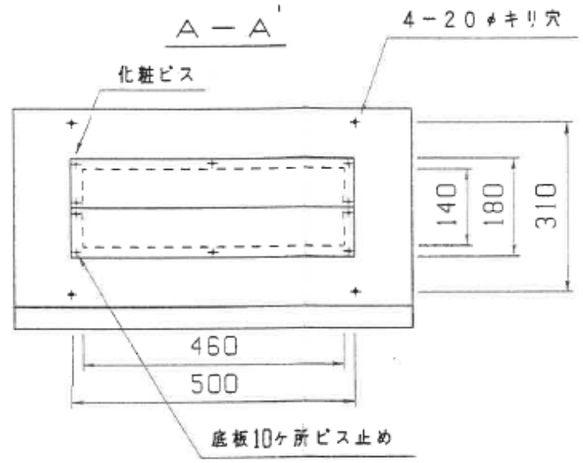

	名 称
N.P	飛島調節堰ｹﾞｰﾄ機側操作盤
1	電源電圧
2	ゲート電流
3	ゲート開度
4	ゲート運転時間計
PB0	非常停止

操 作 部 分

集 合 表 示 灯

SL1

動力電源 W	遠方 W	停止 W	⇧ W	全開 W	非常上限 R	開 過トルク R	ブレーカー トリップ R	漏電 0
制御電源 W	機側 W	非常停止 R	⇩ W	全閉 W	3E動作 R	閉 過トルク R	接点溶着 R	W

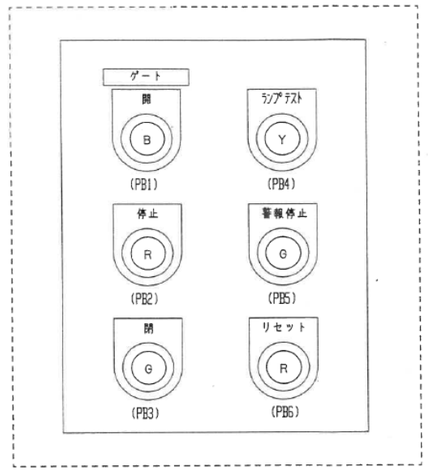

工 事 名	海部幹線水路ゲート整備工事（仮称）
名　　称	飛島調節堰ゲート　機側操作盤外形図
	独立行政法人水資源機構　木曽川中下流用水用水総合管理所

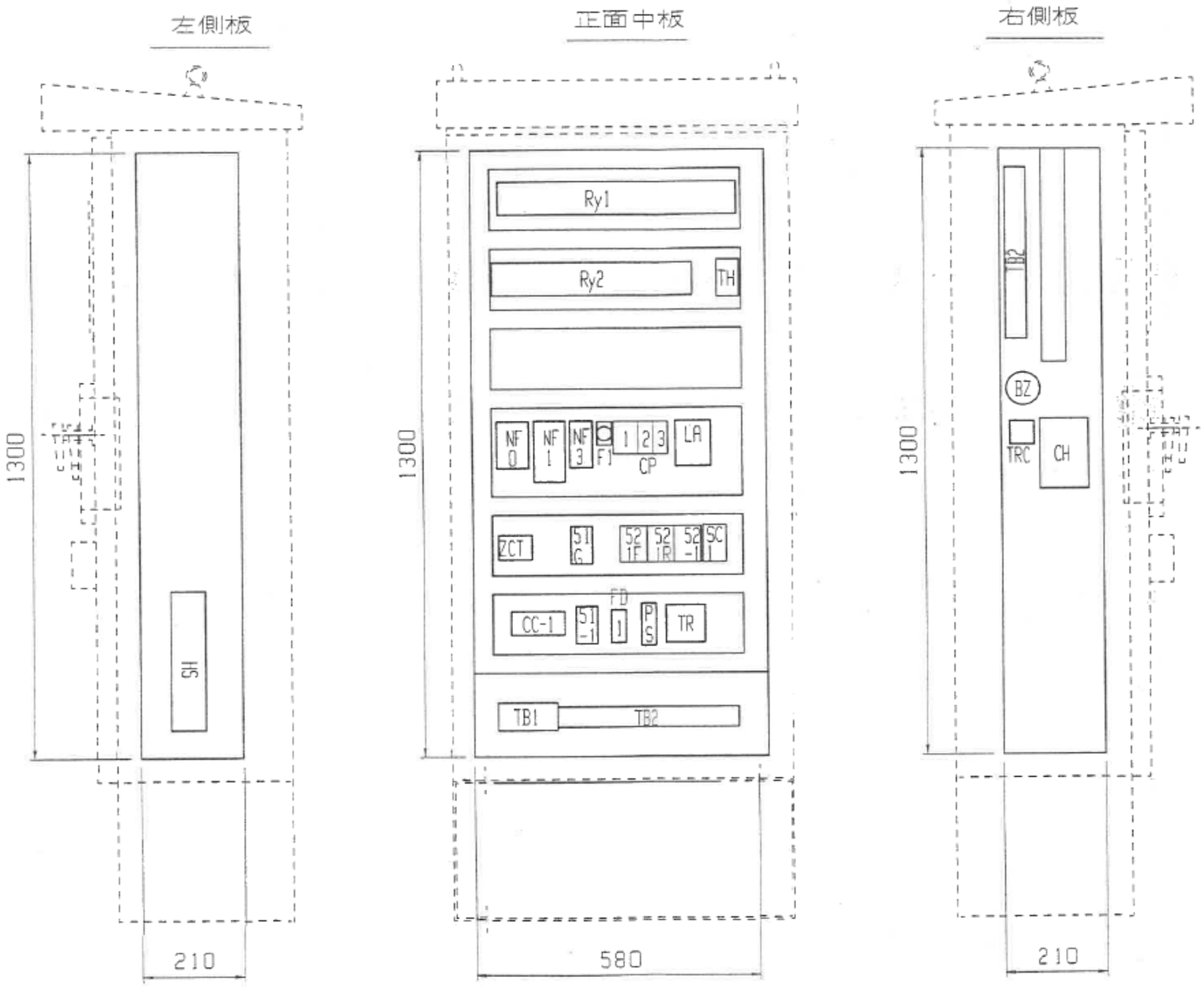

工 事 名	海部幹線水路ゲート整備工事（仮称）
名　　称	飛島調節堰ゲート　機側操作盤盤内配置図
独立行政法人水資源機構　木曽川中下流用水用水総合管理所	

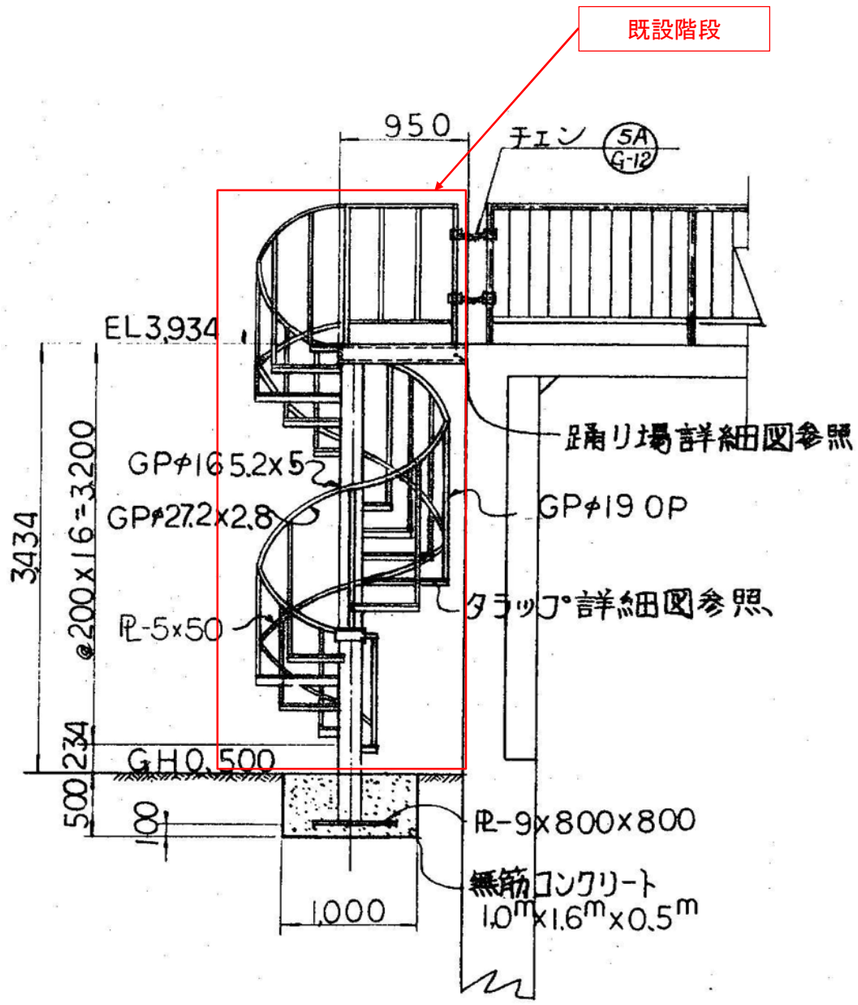

階段工詳細図

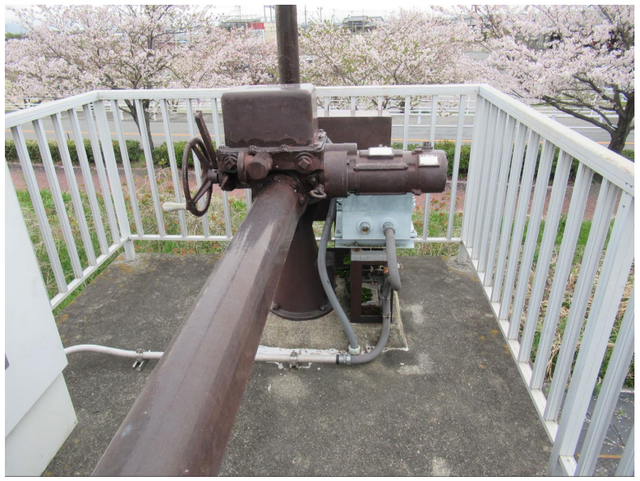

工 事 名	海部幹線水路ゲート整備工事（仮称）
名　　称	飛島調節堰ゲート　既設階段図、写真
	独立行政法人水資源機構　木曽川中下流用水用水総合管理所

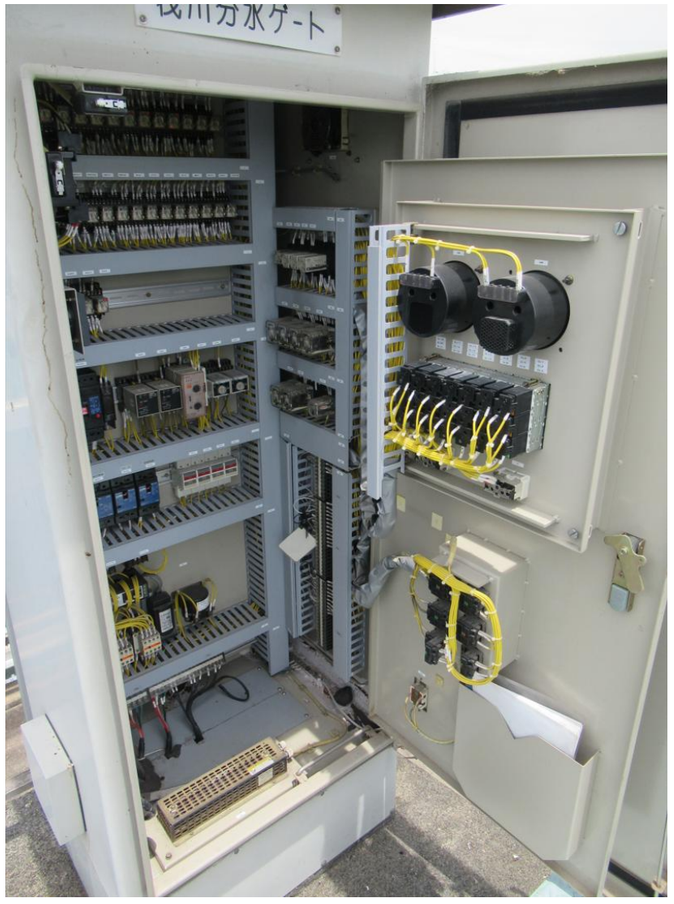

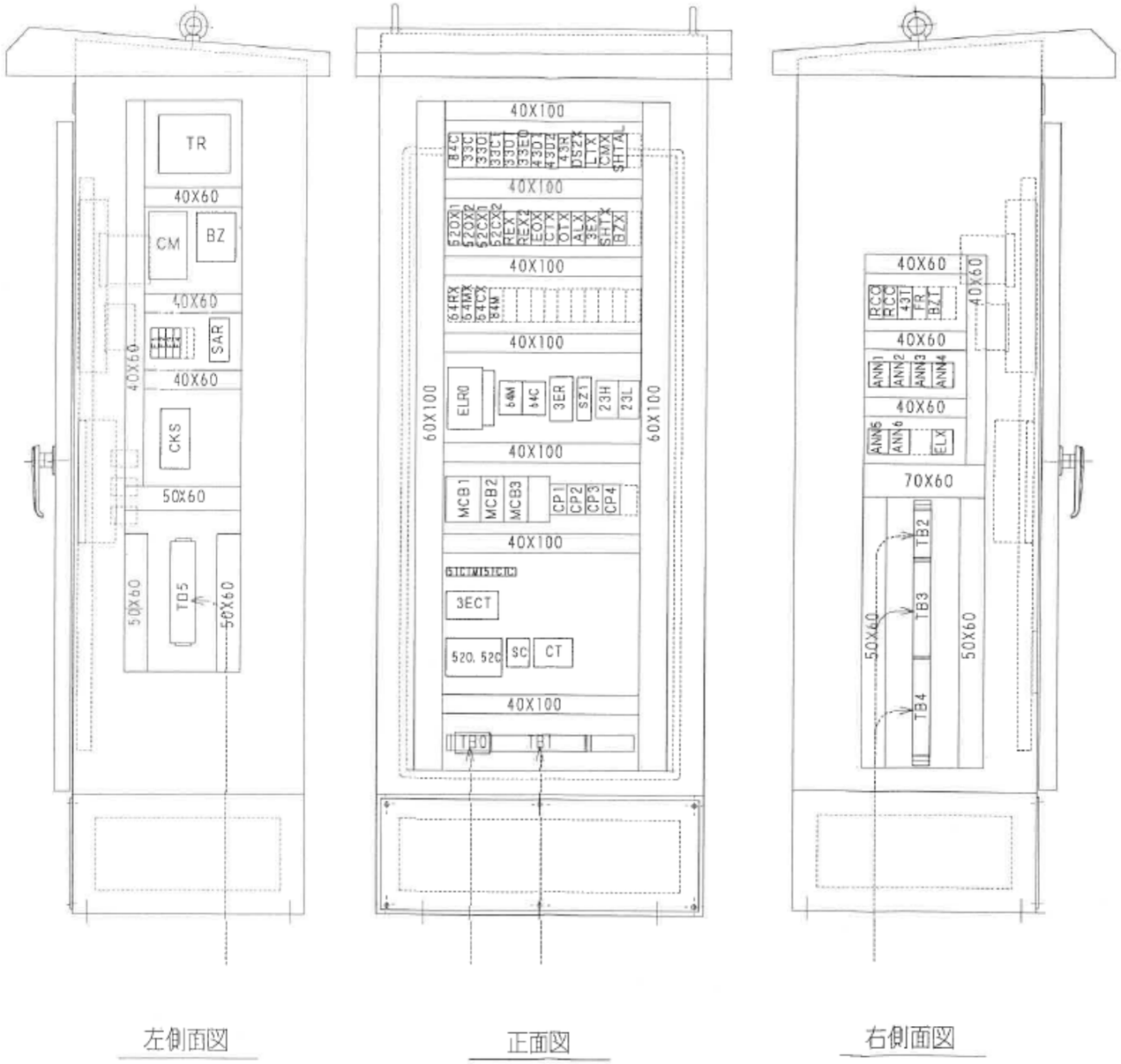

工 事 名	海部幹線水路ゲート整備工事（仮称）
名　　称	筏川取水場分水口ゲート　機側操作盤盤内配置図
	独立行政法人水資源機構　木曽川中下流用水用水総合管理所

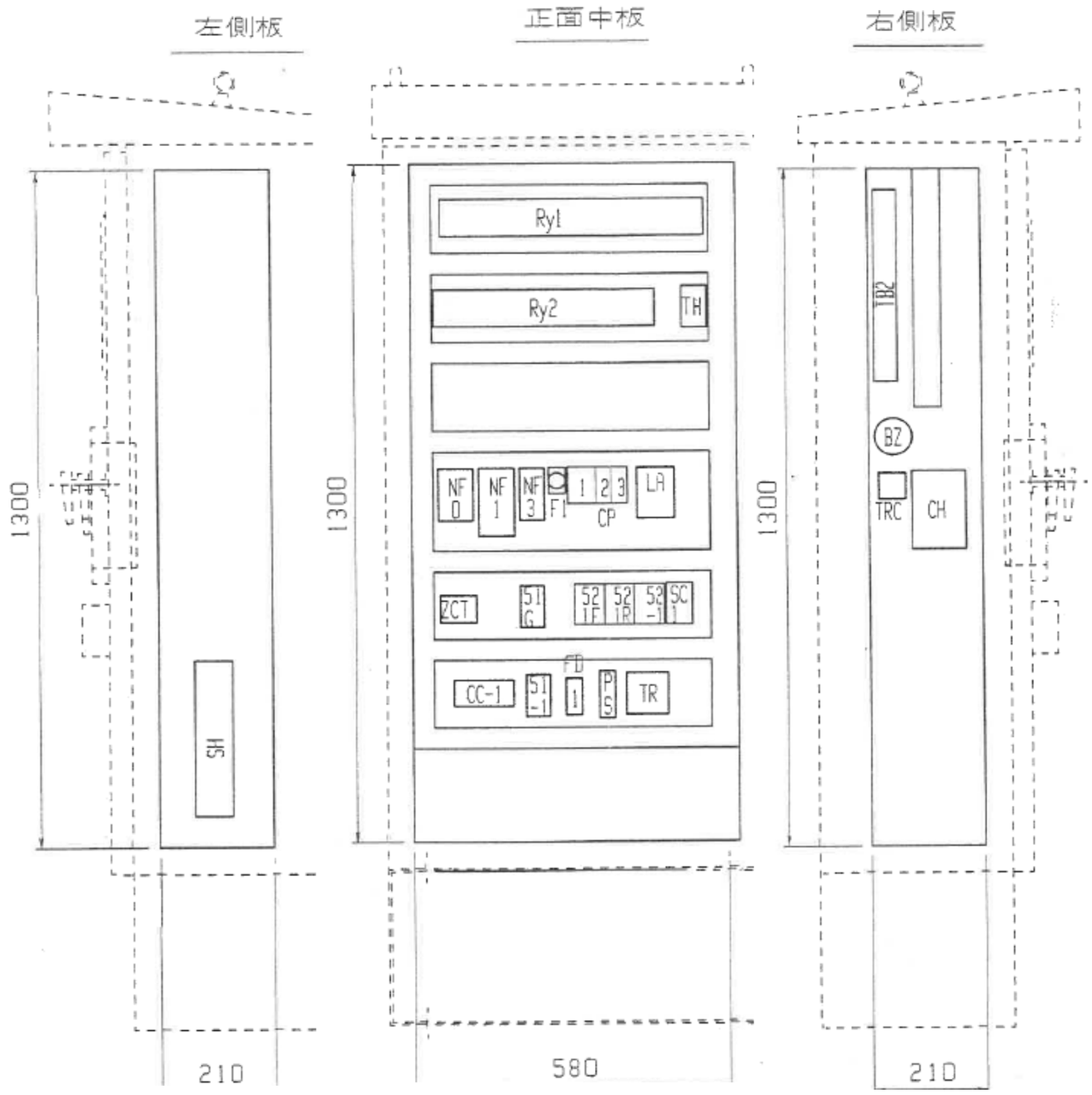

工 事 名	海部幹線水路ゲート整備工事（仮称）
名　　称	十四山調節堰ゲート　機側操作盤盤内配置図
独立行政法人水資源機構　木曽川中下流用水用水総合管理所	

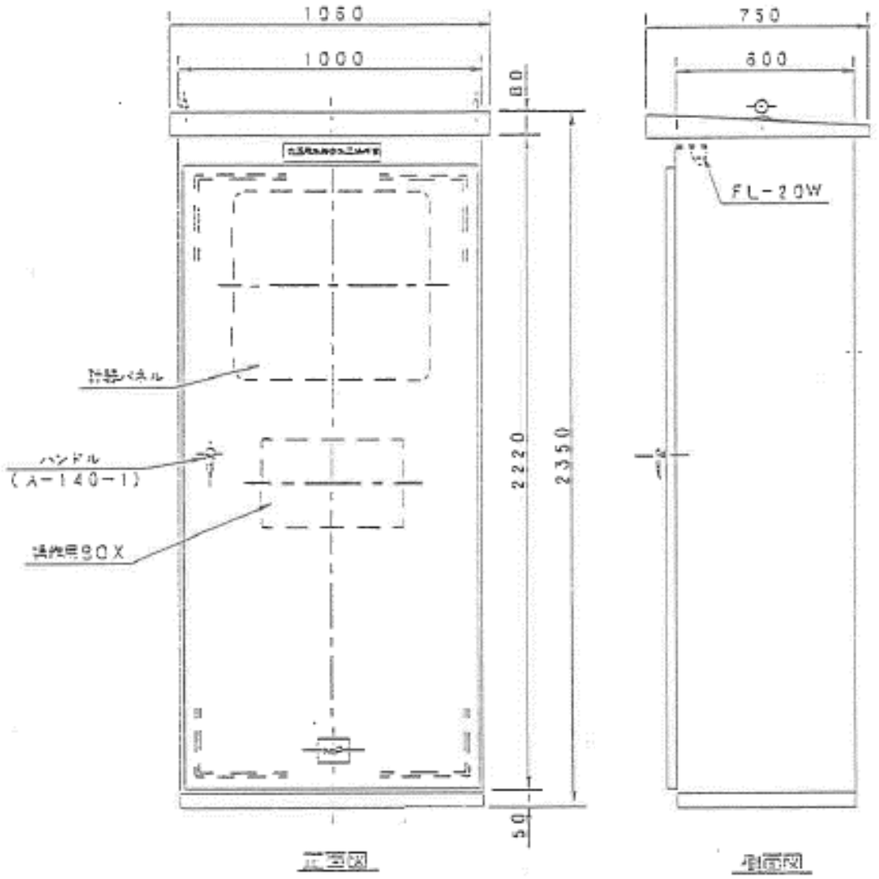

正面図

側面図

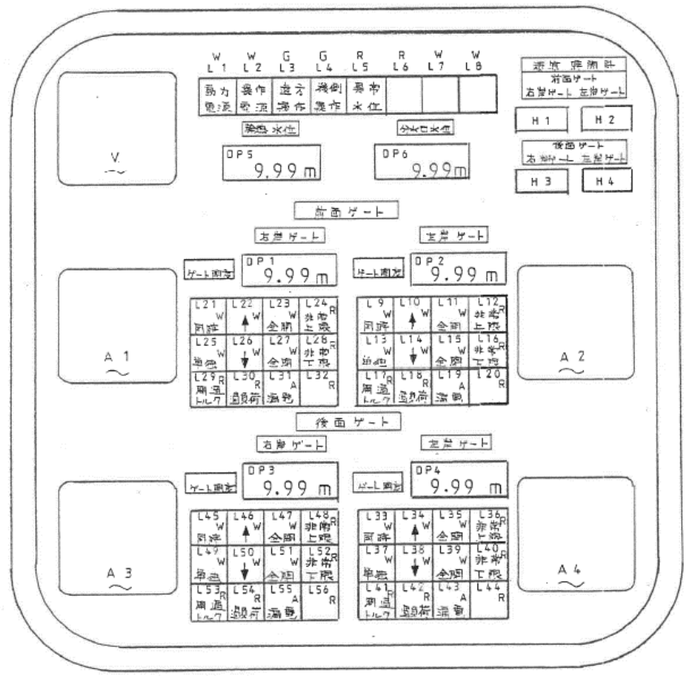

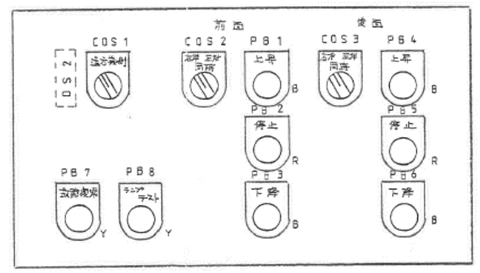

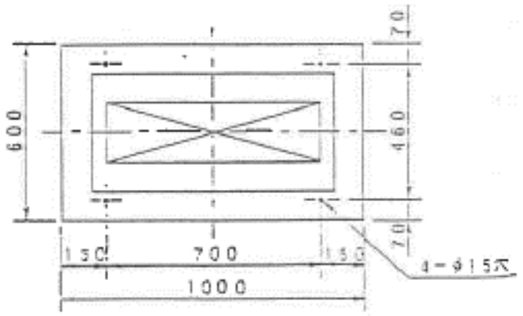

底面図

工 事 名	海部幹線水路ゲート整備工事（仮称）
名　　称	光西分水口ゲート外形図
	独立行政法人水資源機構　木曽川中下流用水用水総合管理所

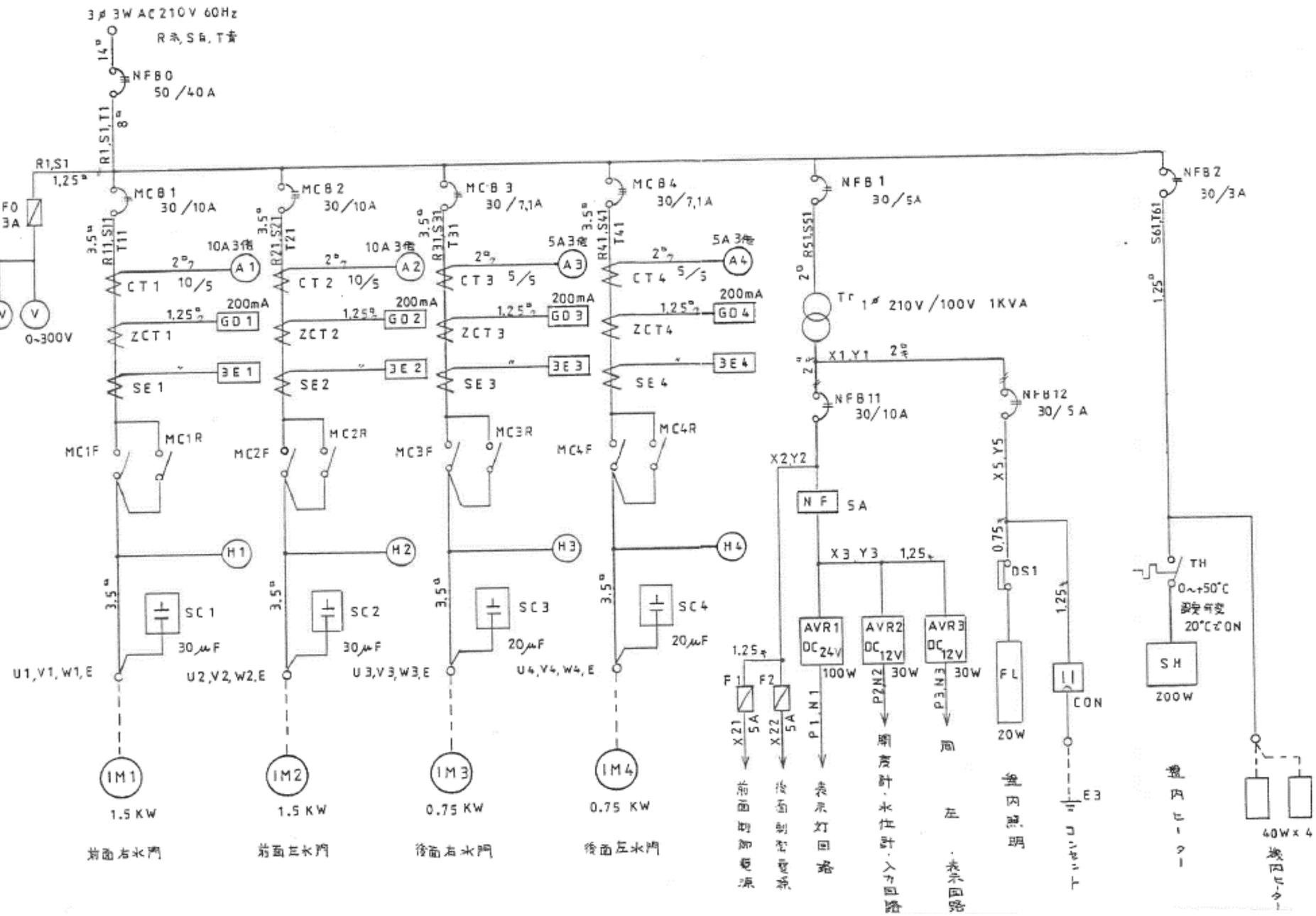

工 事 名	海部幹線水路ゲート整備工事（仮称）
名　　称	光西分水口ゲート単線結線図
独立行政法人水資源機構　木曽川中下流用水用水総合管理所	

工 事 名	海部幹線水路ゲート整備工事（仮称）
名　　称	光西分水口ゲート現地写真
独立行政法人水資源機構　木曽川中下流用水用水総合管理所	

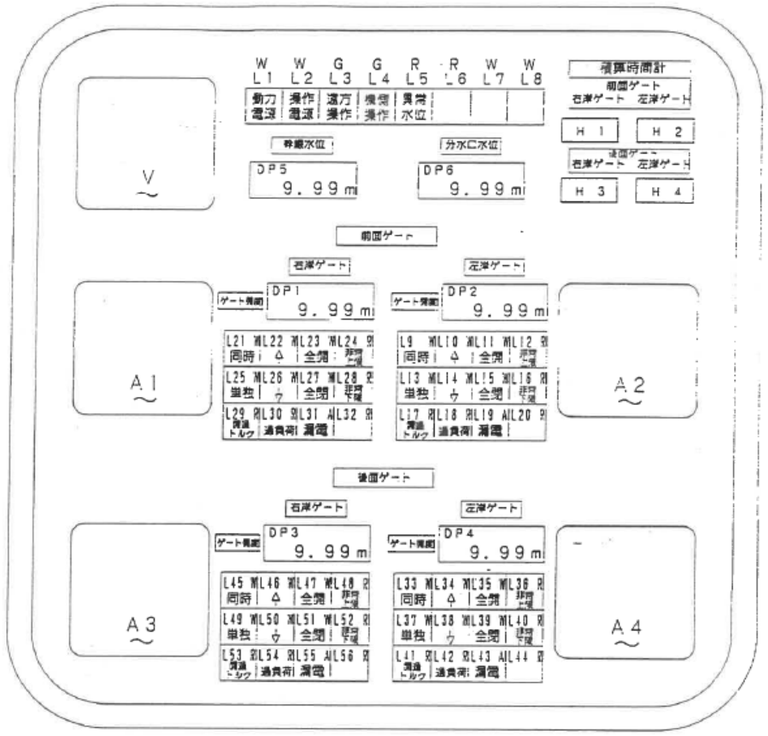

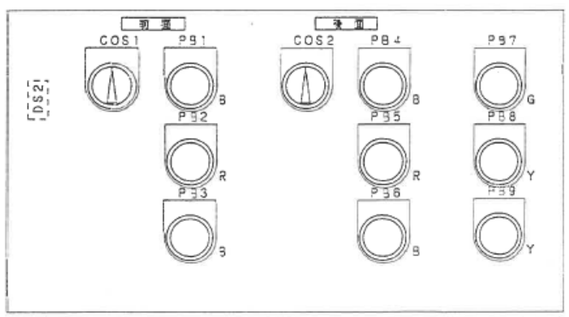

操作部

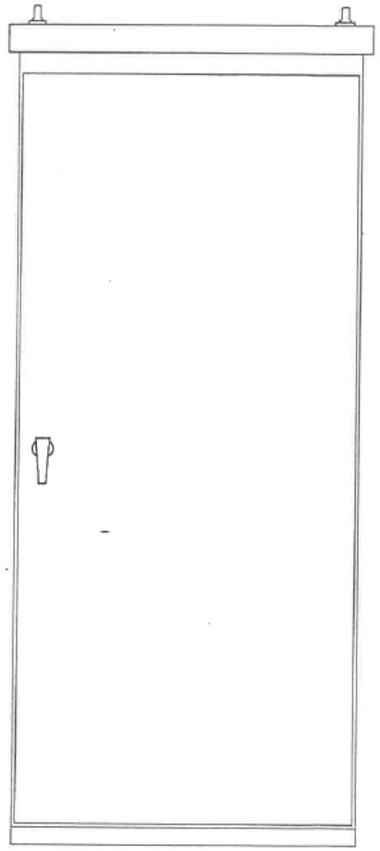

正面図

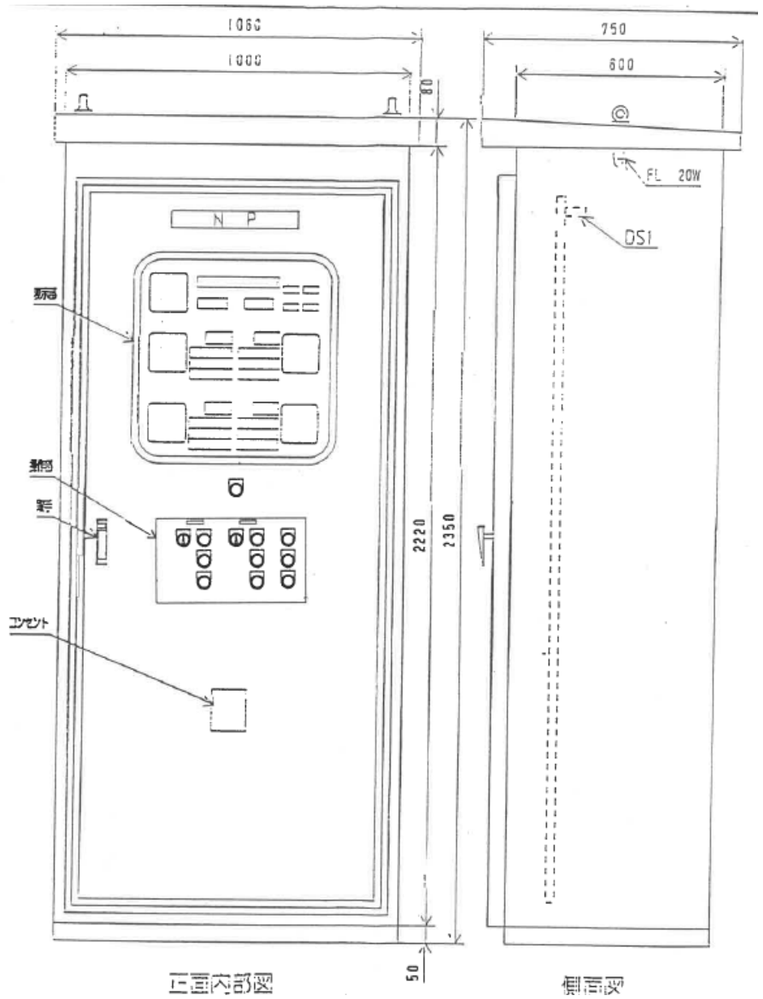

正面内部図　　側面図

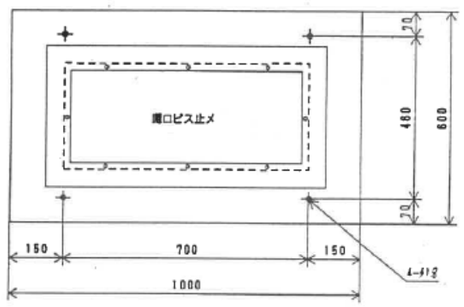

底面図

工 事 名	海部幹線水路ゲート整備工事（仮称）
名　　称	内佐屋分水口ゲート外形図
独立行政法人水資源機構　木曽川中下流用水用水総合管理所	

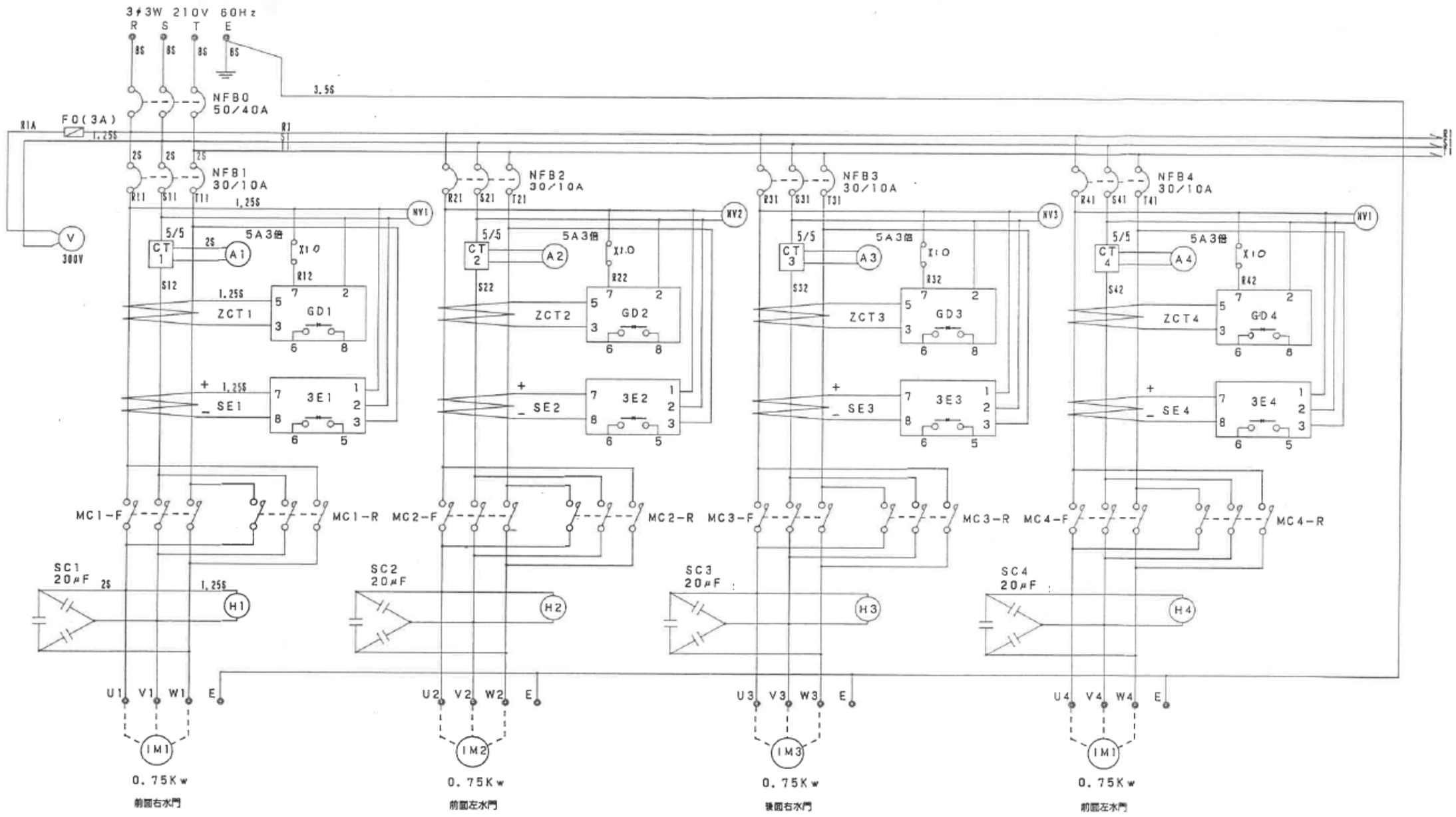

工 事 名	海部幹線水路ゲート整備工事（仮称）
名　　称	内佐屋分水口ゲート単線結線図１／２
独立行政法人水資源機構　木曽川中下流用水用水総合管理所	

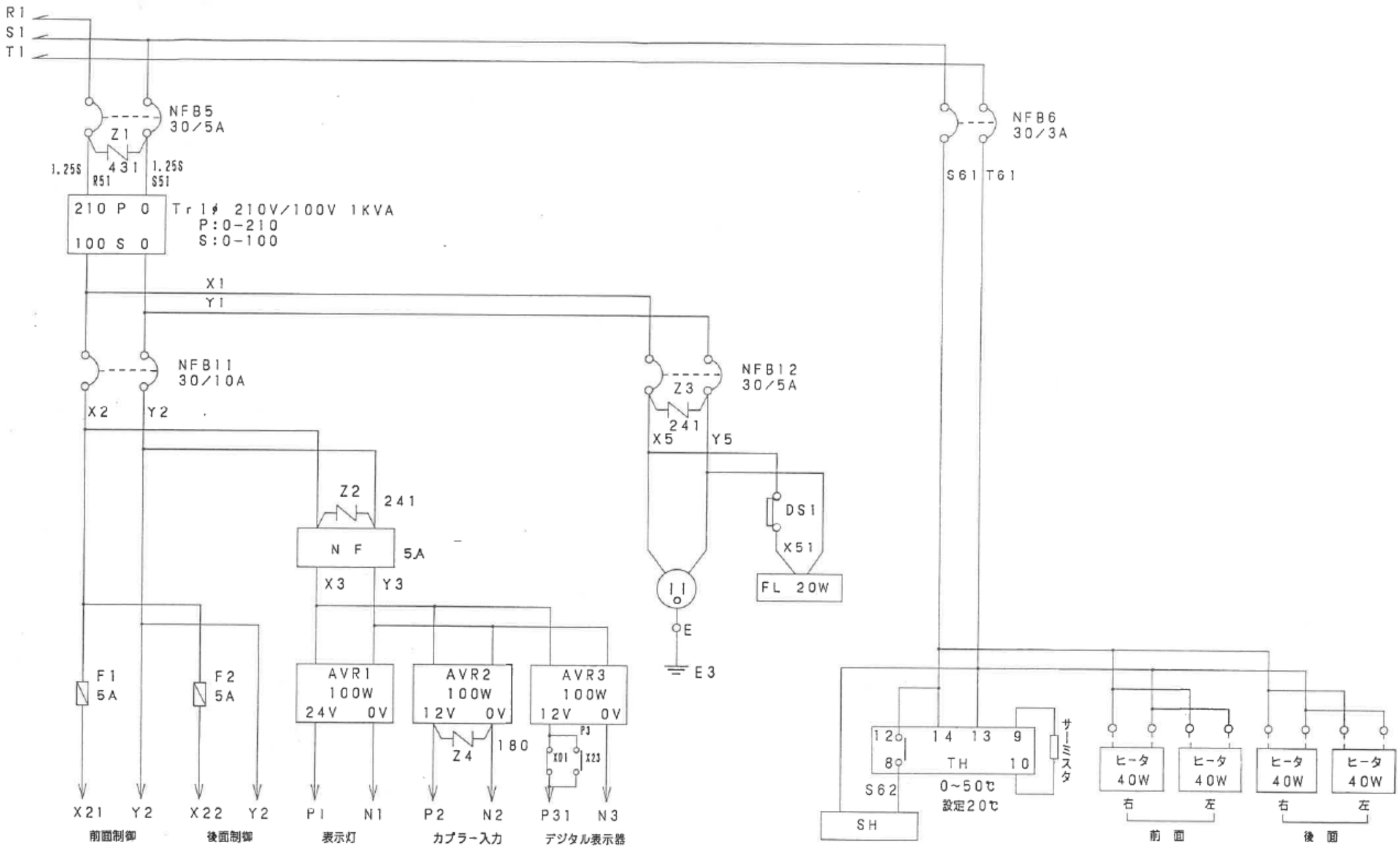

工 事 名	海部幹線水路ゲート整備工事（仮称）
名　　称	内佐屋分水口ゲート単線結線図２／２
	独立行政法人水資源機構　木曽川中下流用水用水総合管理所

工 事 名	海部幹線水路ゲート整備工事（仮称）
名　　称	内佐屋分水口ゲート現地写真
独立行政法人水資源機構　木曽川中下流用水用水総合管理所	