防火シャッター設備

納入機器図（完成図）

防火シャッター部材図目録

件名：利根導水総合事業所消防設備更新工事

R3年 8月 2日

機 器 図 内 訳 表

機器名称	型式記号	図番	数量	単位	備考
開閉機	EGM-25G		1	台	
ローラーチェーン	#40		1	本	
危害防止装置コードリール	CXS(新設用)		1	個	
コードリール式障害物感知装置座板	F-4040		1	本	
危害防止装置連動中継器	SRB-1SF-D		1	個	
自動閉鎖装置	MCA-60B-L		1	個	
手動閉鎖装置	EHE-1UBC		1	個	

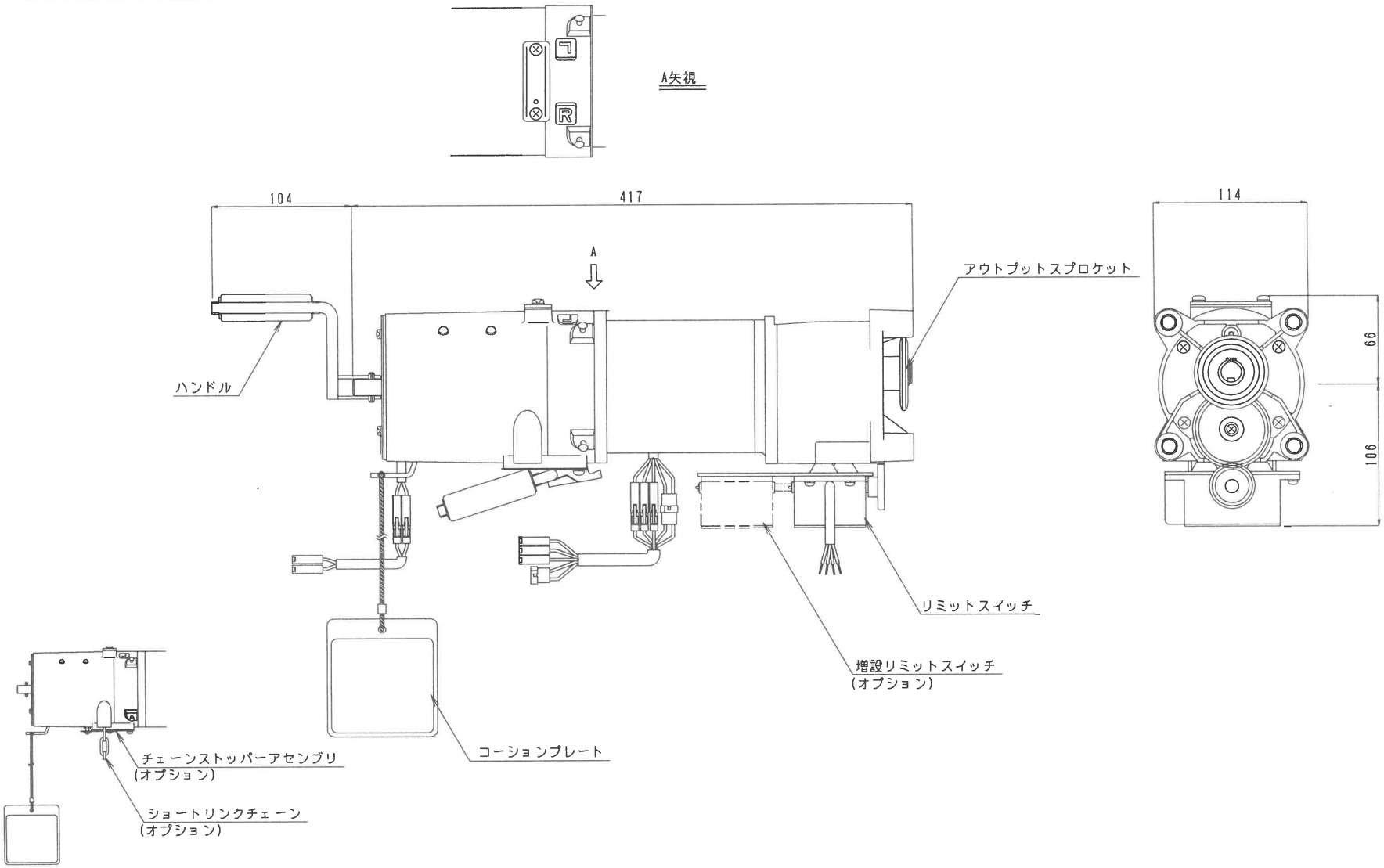

記事 1.本図はEGM-25G(三相200V)開閉機の外観図を示す。	機種名 開閉機	現場名 利根導水総合事業所	Bunka Shutter Service Corporation,Ltd.
2.本図は右勝手を示す。			
3.ハンドル式を標準とする。	型 式 EGM-25G	図 名 外観図	図番

シングルチェーン

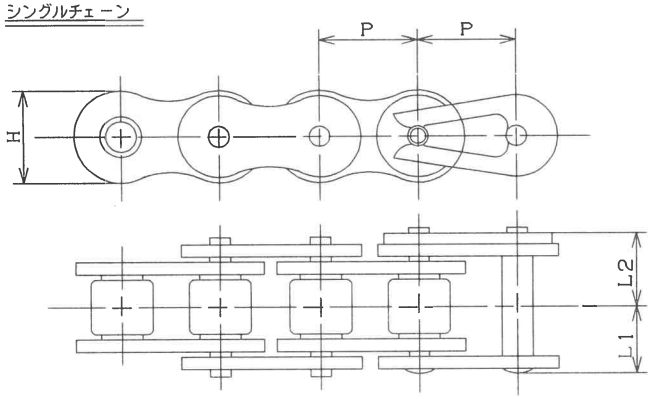

日本工業規格	ピッチ	リンクプレート		ピン長さ	寸　法	寸　法
（JIS）番号	P	厚さ T	幅 H	L1+L2	L1	L2
40	12.70	1.5	12.0	18.2	8.25	9.95

【注記】

本表数値は椿本チェインのカタログを参考にしている。

記事	機種名	現場名	
	ローラチェーン	利根導水総合事業所	Bunka Shutter Service Corporation, Ltd.
	型 式	図 名	図番
	#40	諸元表	

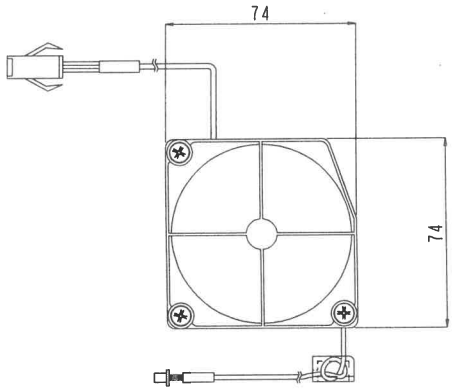

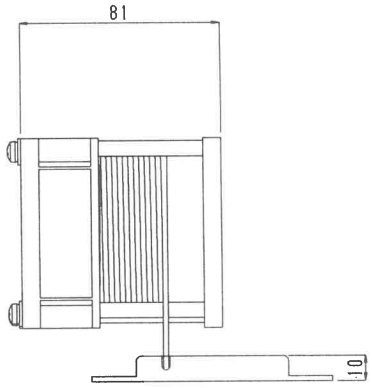

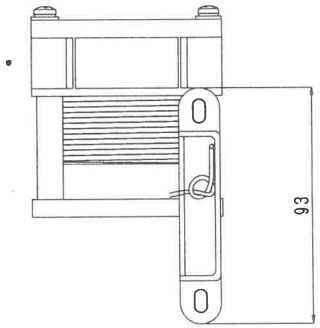

記事	機種名 危害防止装置	現場名 利根導水総合事業所	Bunka Shutter Service Corporation, Ltd.
	型 式 CXS(新設用)	図 名 外観図	図番

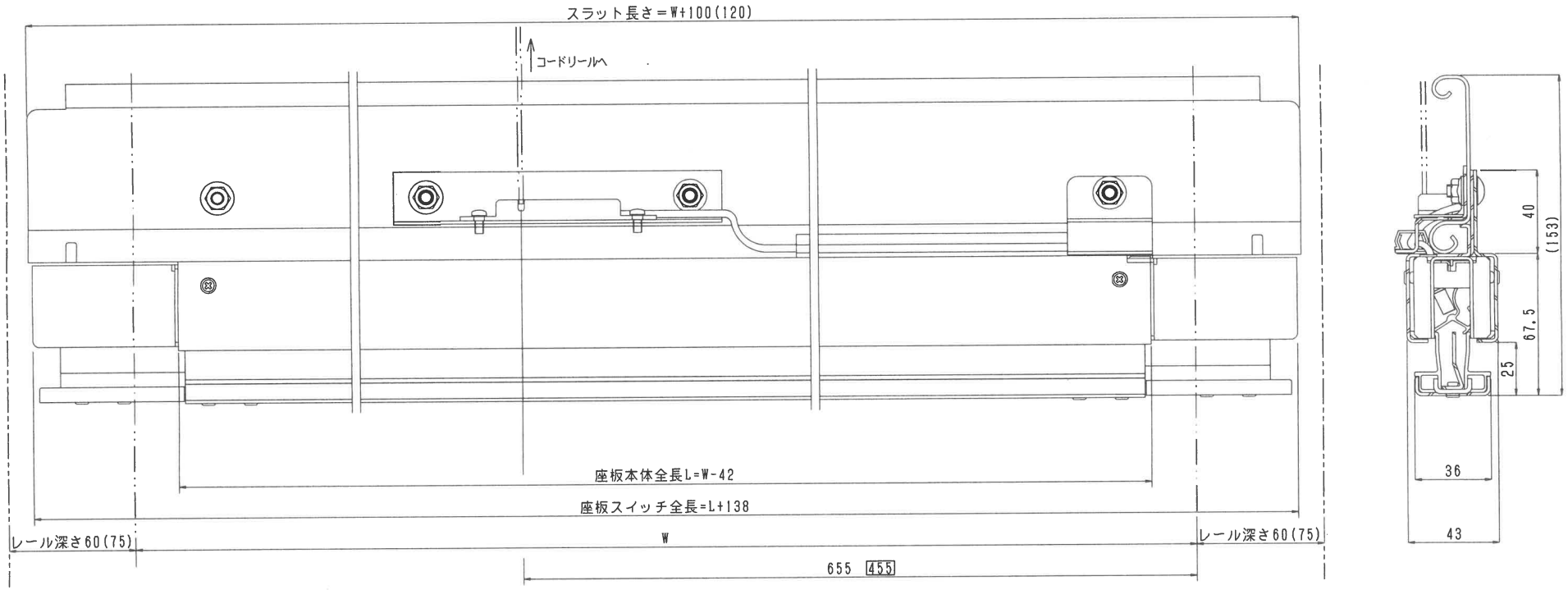

記事　1.本図は防火・防煙に適用し、コードリール式障害物感知装置の場合の座板組立図を示す。	機種名 コードリール式障害物感知装置座板	現場名 利根導水総合事業所	BX Bunka Shutter Service Corporation,Ltd.
2.本図は右勝手の場合を示す。			
3.()内寸法は、W＞5mの時とする。	型 式 F-4040	図 名 組立図	図番
4.図中の□内寸法は、1m≦W≦1.5m、メインコード芯(Dサイド W墨より455)の場合を示す。			

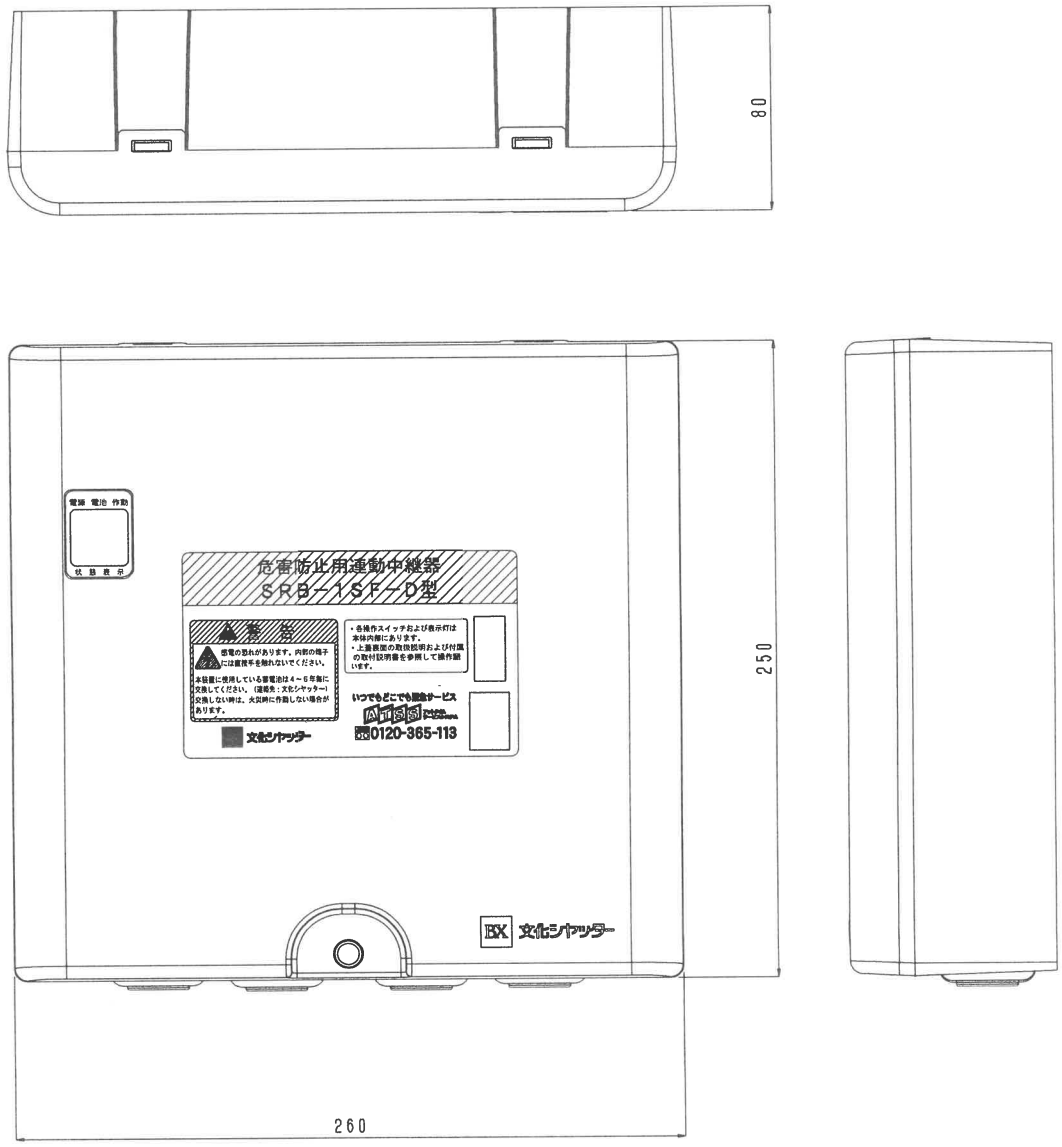

記事	機種名 危害防止用連動中継器	現場名 利根導水総合事業所	BX Bunka Shutter Service Corporation, Ltd.
	型 式 SRB-1SF-D	図 名 外観図	図番

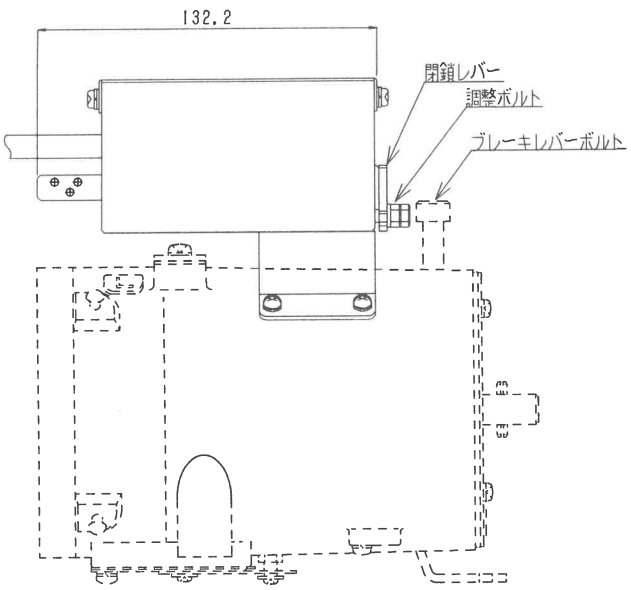

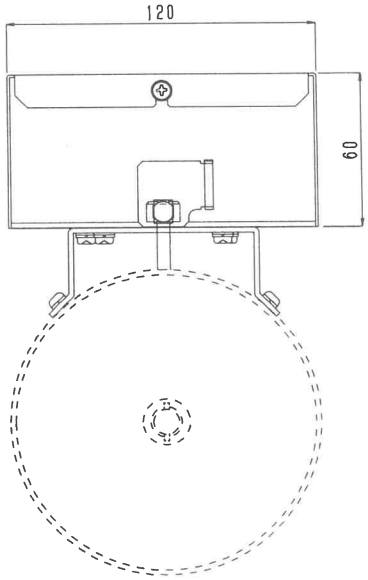

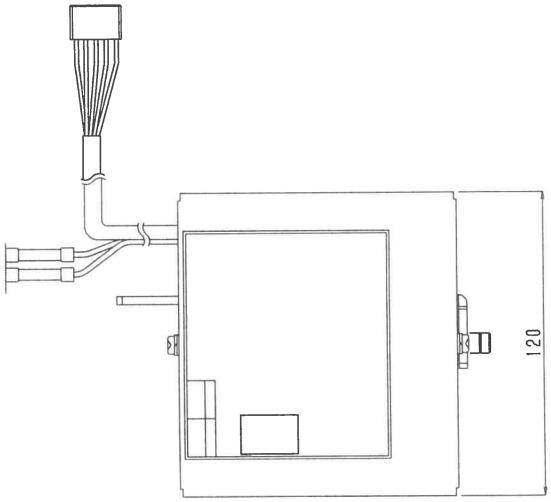

記事	機種名 自動閉鎖装置	現場名 利根導水総合事業所	Bunka Shutter Service Corporation, Ltd.
	型 式 MCA-60B-L	図 名 外観図	図番

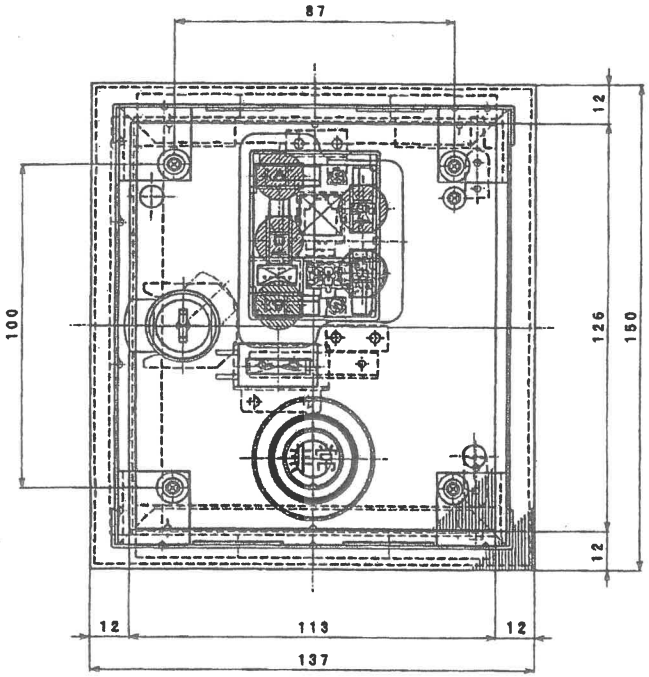

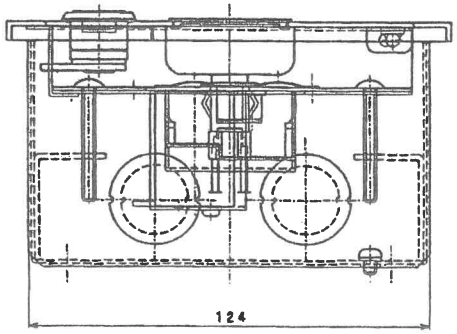

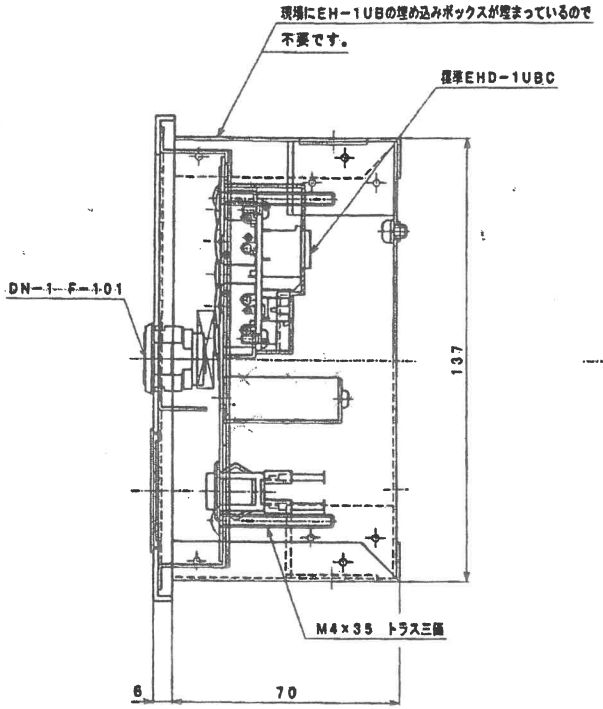

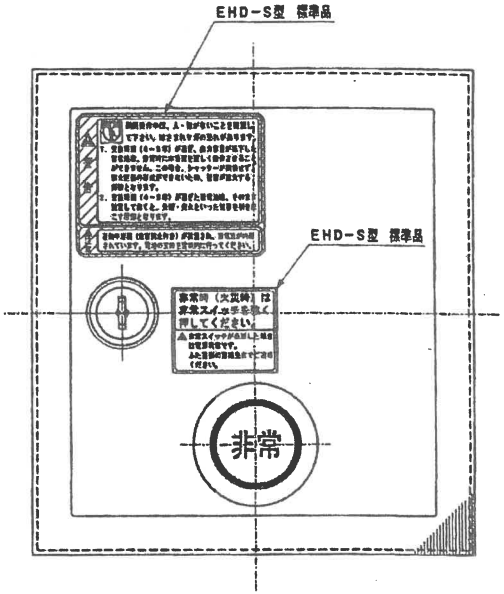

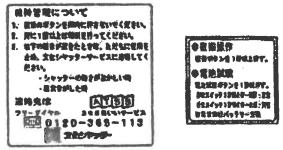

維持管理シール、復旧操作シールは裏面任意の位置に貼り付けの事

記事	機種名 電気式手動閉鎖装置	現場名 利根導水総合事業所	Bunka Shutter Service Corporation, Ltd.
	型 式 EHE-1UBC	図 名 外観図	図番